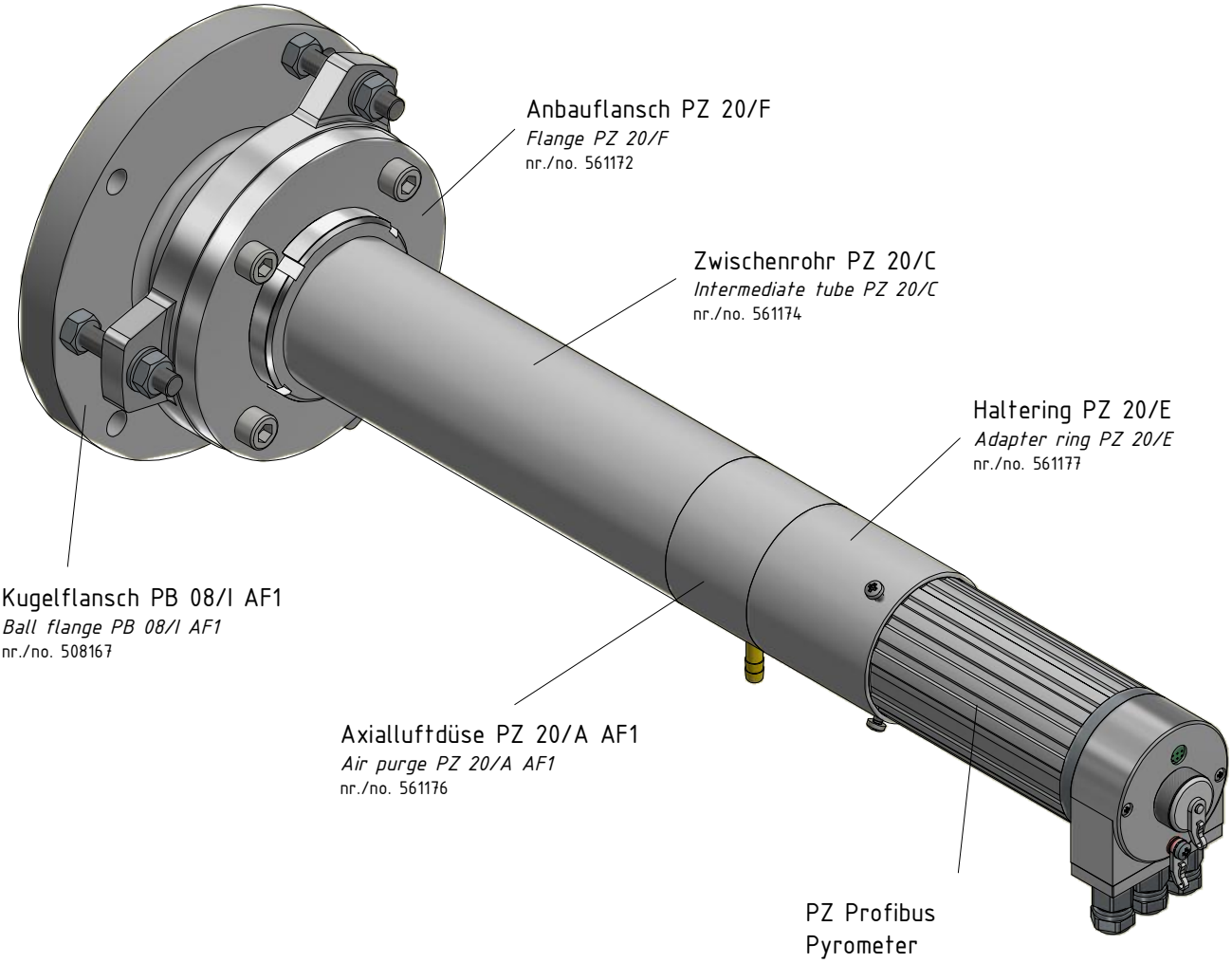

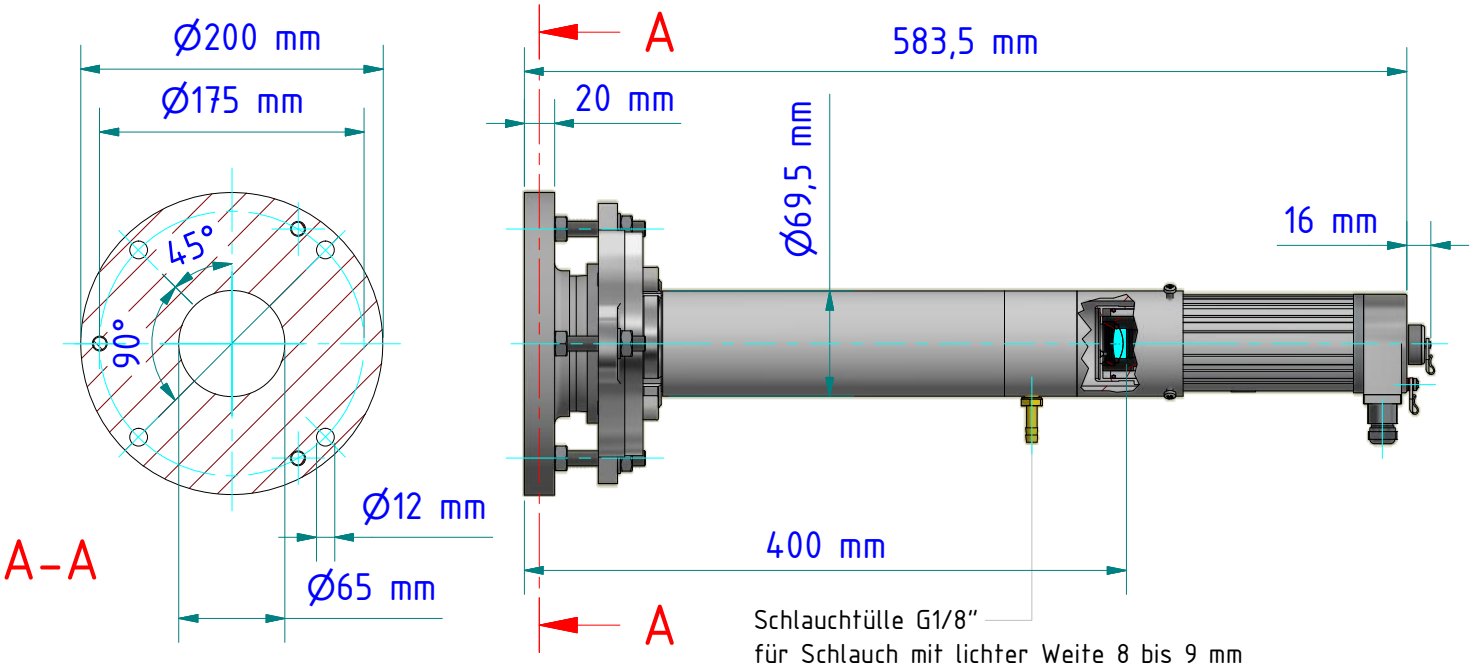

Gewicht: 4.960 Kg
Weight: 4.960 Kg

KELLER
www.keller.de/its

Montagekombination
Mounting

PZ 20-095

Artikel-Nr.: 1063932

Ersteller: Neukötter | 15.05.2018 | Z-Index: 03