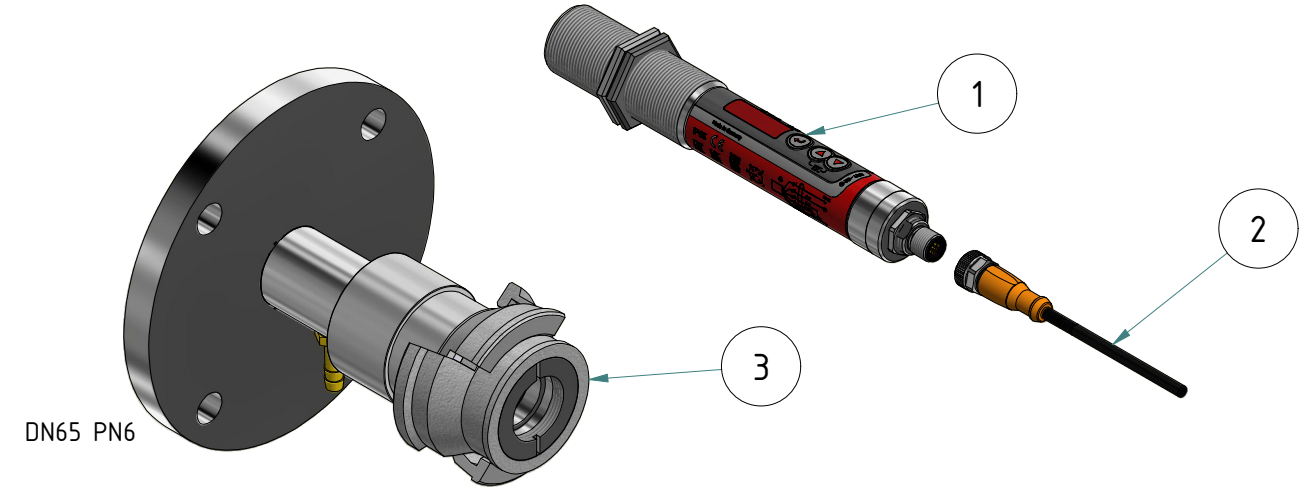

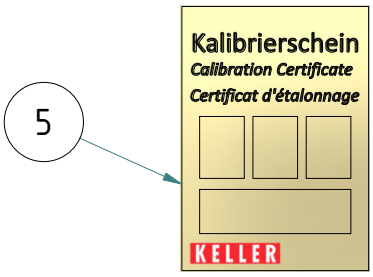

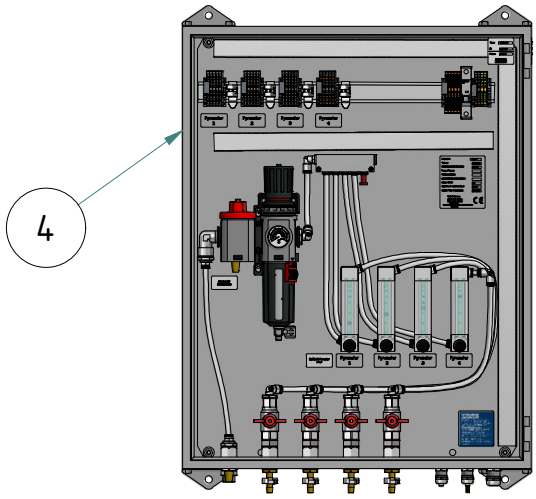

Stückliste / *Parts list*			
Pos.	Artikel-Nr.: *order number*	Bezeichnung *title*	Stück *Piece*
1	1124747	Pyrometer CellaCombustion PK 73 BF 1 *Pyrometer CellaCombustion PK 73 BF 1*	4x
2	1048085	Kabel VK 02/L AF 2 *Cable VK 02/L AF 2*	4x
3	1101942	Montagekombination PK 15-009 *Mounting PK 15-009*	4x
4	1120457	Anschlussbox Pneumatik VP 20.08 *Connecting box pneumatic VP 20.08*	1x
5	1013570	Kalibrierschein für CellaTemp PQ/PL/PK *Calibration certificate for PQ/PL/PK*	4x

		Optional	
Pos.	Artikel-Nr.: *order number*	Bezeichnung *title*	
85	1065908	Industrieschlauch GP40; Innen-Ø8-9 mm Länge nach Kundenvorgabe *Industrial hose GP40; inner diameter ⌀ 8-9 mm, length as Customer*	
86	1114417	TAG Aufkleber-Set für Sonderbeschriftung (Auftragsbezogen) SK826 *TAG sticker set for special marking (order-related)*	
87	1114835	TAG Winkelblech (Auftragsbezogen) SK829 *TAG angle plate (order-related) SK 829*	
88	1120859	Sichtfenster für AE *Viewing window for AE*	

Gewicht: 00.000 Kg
Weight: 00.000 Kg

KELLER
www.keller.de/its

Messsystem
Measuring system

PK 73-K004

Artikel-Nr.:	1121336	
Ersteller: Neuköttter	05.08.2024	Z-Index: 01
Stückliste-Index:	1121336/01	05.08.2024

Kabel / *cable*

Montagekombination PK 15-009
Mountig PK 15-009

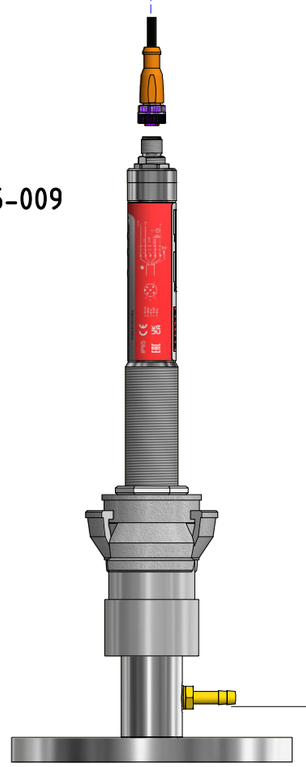

Luftspülung
air purge

Pos. 85

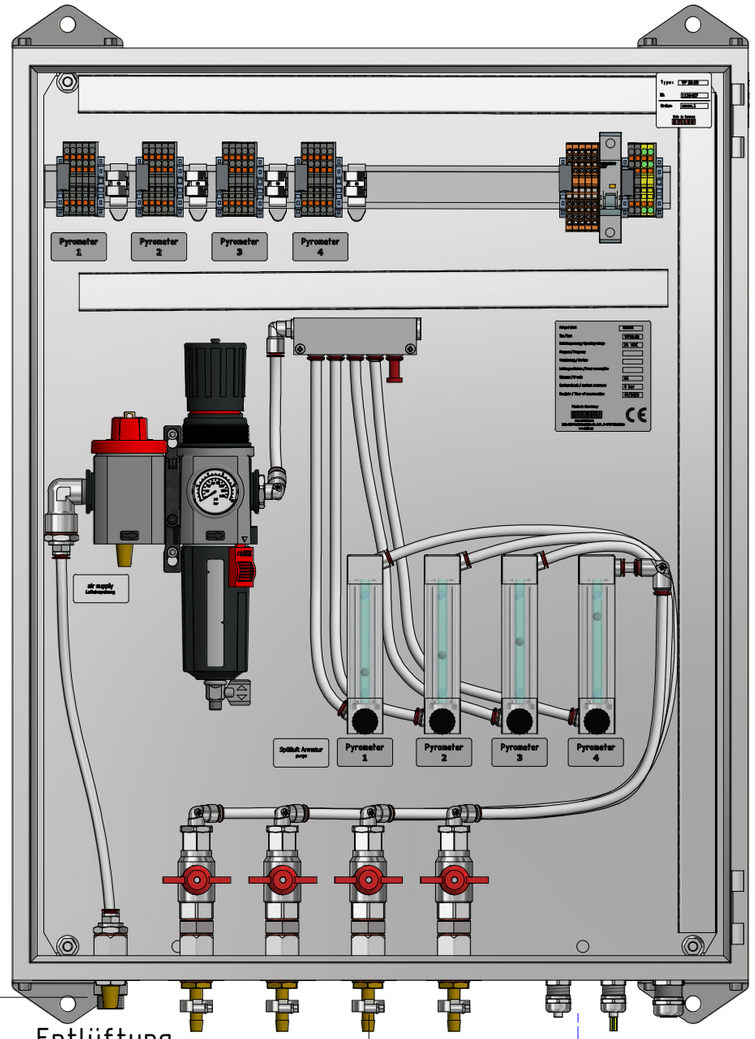

Anschlussbox VP 20.08
Connecting box VP 20.08

Entlüftung
vent

Druckleitung
pressure line

Pyrometer 1 - 4

Pos. 2

Optional:
Tür ist austauschbar gegen Sichtfenster für AE
Door can de exchanged for viewing window for AE

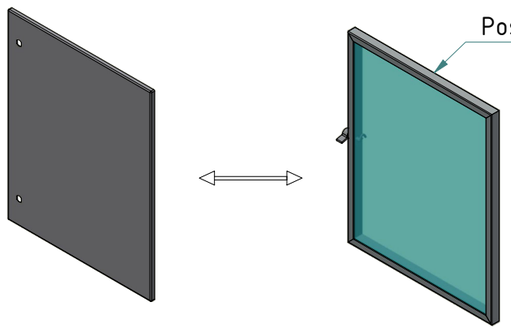

Pos. 88

KELLER
www.keller.de/its

Messsystem
Measuring system

PK 73-K004		
Artikel-Nr.:	1121336	
Ersteller: Neukötter	05.08.2024	Z-Index: 01
Stückliste-Index:	1121336/01	05.08.2024

TAG Optional:

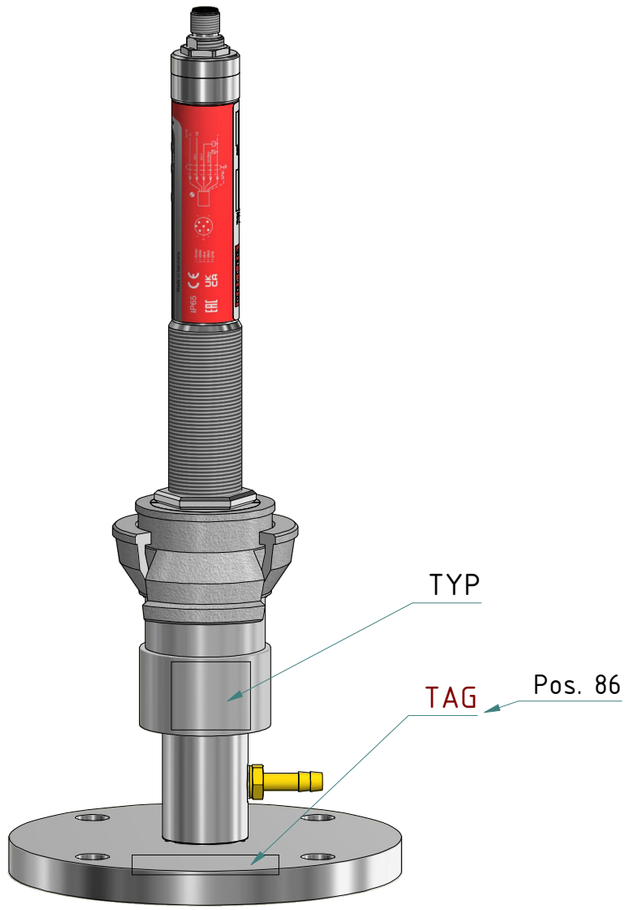

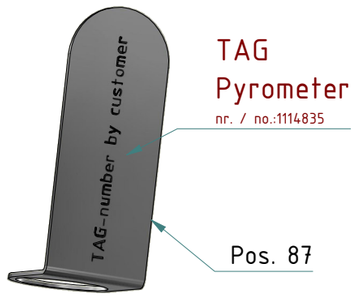

KELLER www.keller.de/its	**Messsystem** **Measuring system**	PK 73-K004
		Artikel-Nr.: 1121336
		Ersteller: Neukötter 05.08.2024 Z-Index: 01
		Stückliste-Index: 1121336/01 05.08.2024

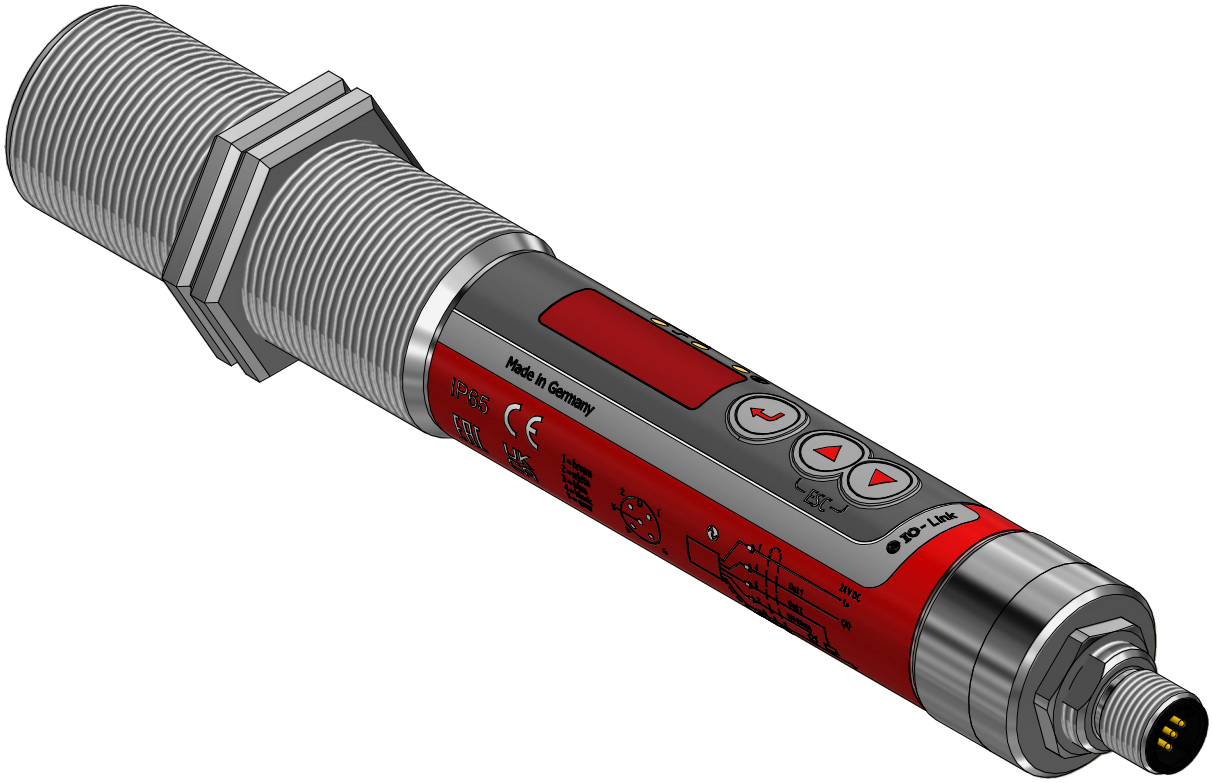

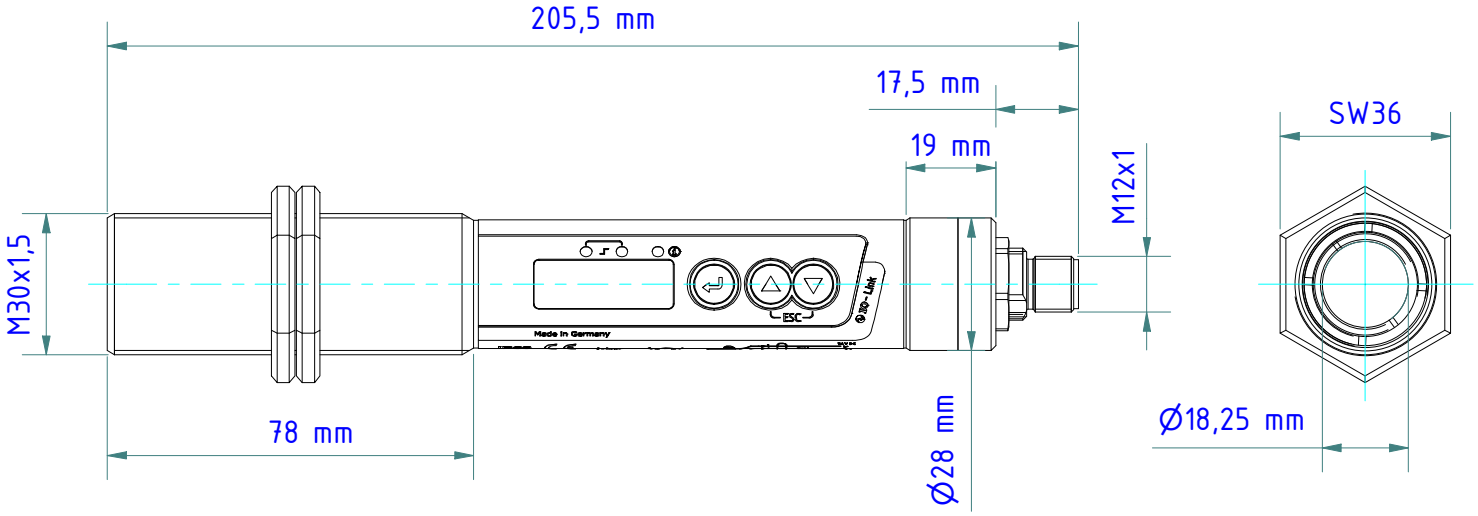

Gewicht: 0.340 Kg
Weight: 0.340 Kg

KELLER
www.keller.de/its

Pyrometer CellaTemp PK 73

PK 73 BF1

Artikel-Nr.: 1124747

Ersteller: Neukötter | 08.02.2024 | Z-Index: 00

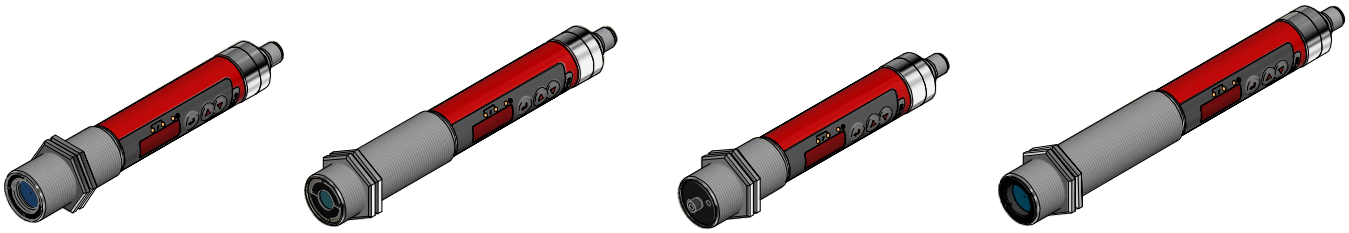

Zubehör:

Equipment:

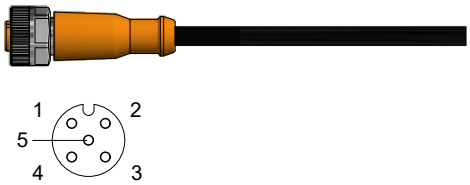

VK 02/L AF1 (5m)
nr./no.: 1043813

VK 02/L AF2 (10m)
nr./no.: 1048085

VK 02/L AF3 (25m)
nr./no.: 1082724

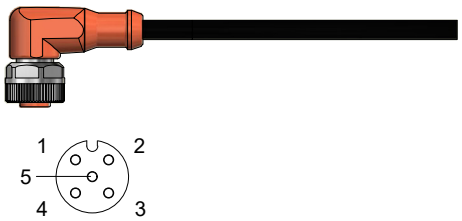

VK 02/R AF1 (5m)
nr./no.: 1069551

VK 03/A AF1 (5m)
nr./no.: 1086480

VK 03/A AF2 (10m)
nr./no.: 1086481

VK 03/R AF3 (20m)
nr./no.: 1086483

KELLER
www.keller.de/its

PK xx Kabel
PK xx Cable

PK xx
Artikel-Nr.: -
Ersteller: Neukötter | 08.02.2024 | Z-Index: 00

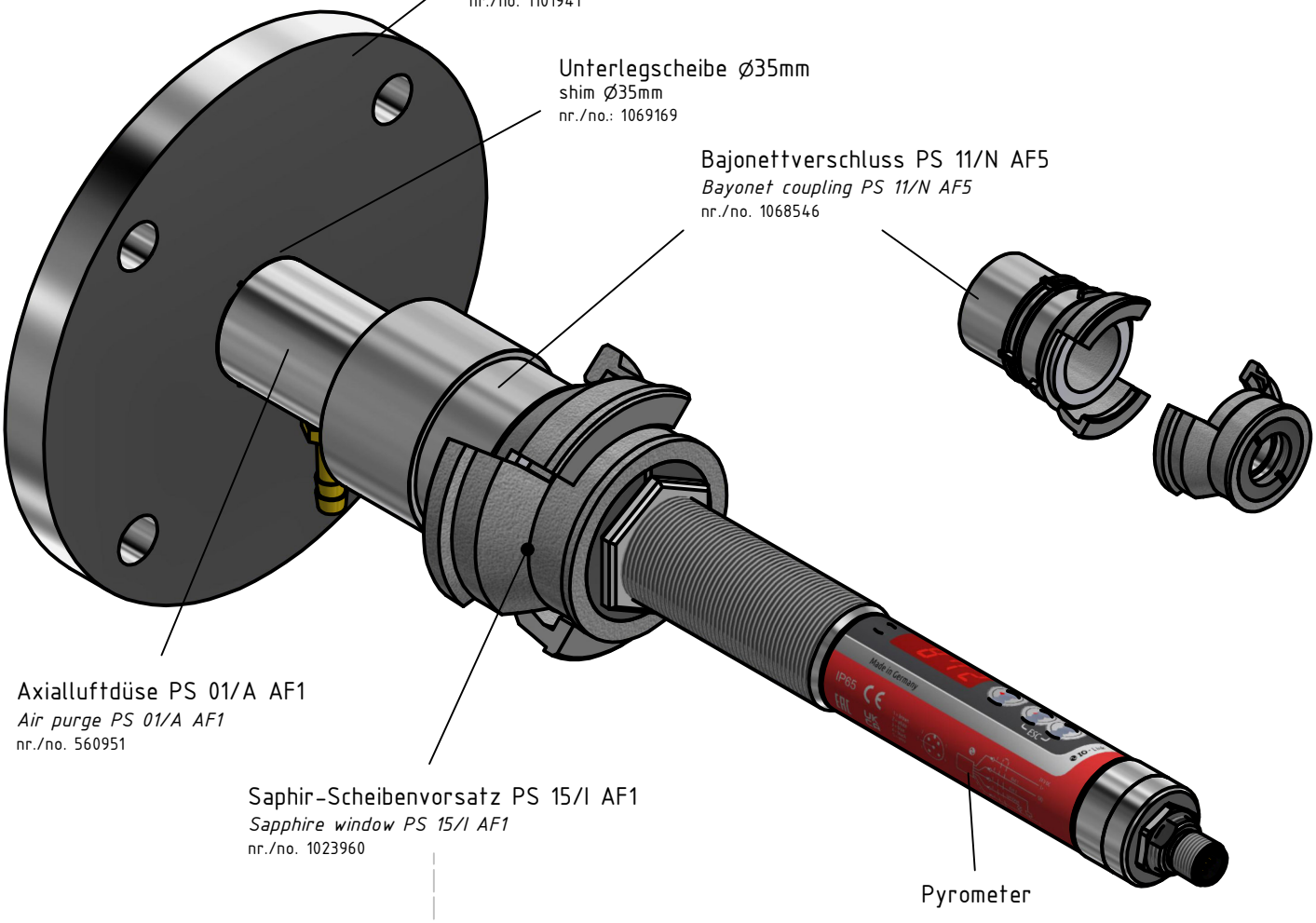

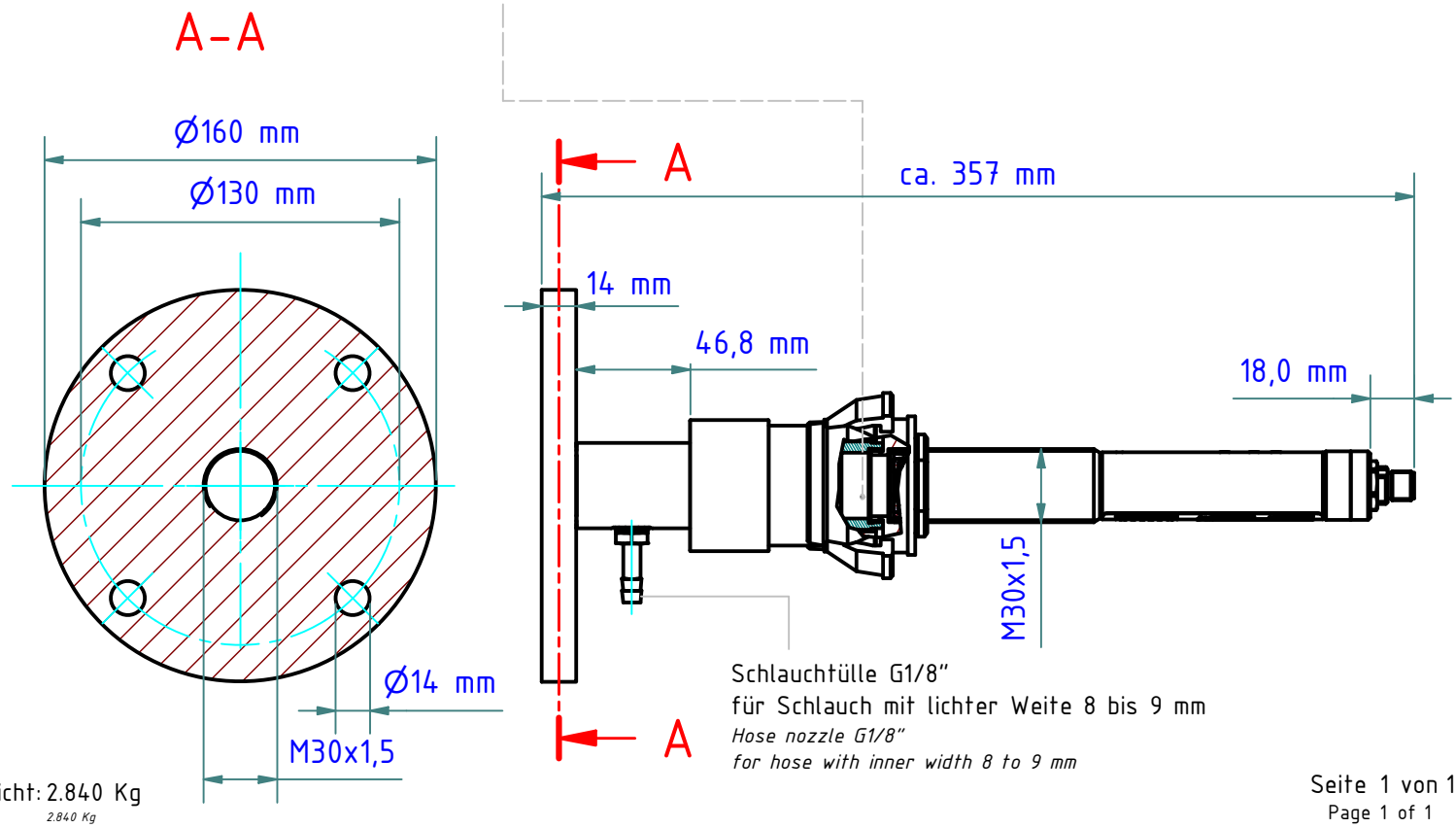

Gewicht: 2.840 Kg
Weight: 2.840 Kg

KELLER
www.keller.de/its

Montagekombination
Mounting

PK 15-009
Artikel-Nr.: 1101942
Ersteller: Neukötter | 05.08.2024 | Z-Index: 01

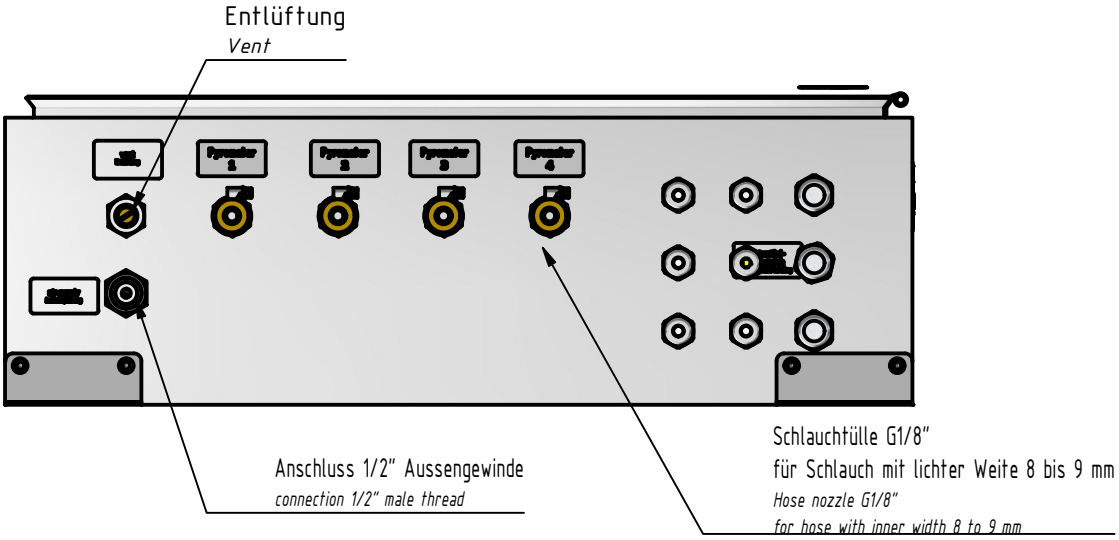

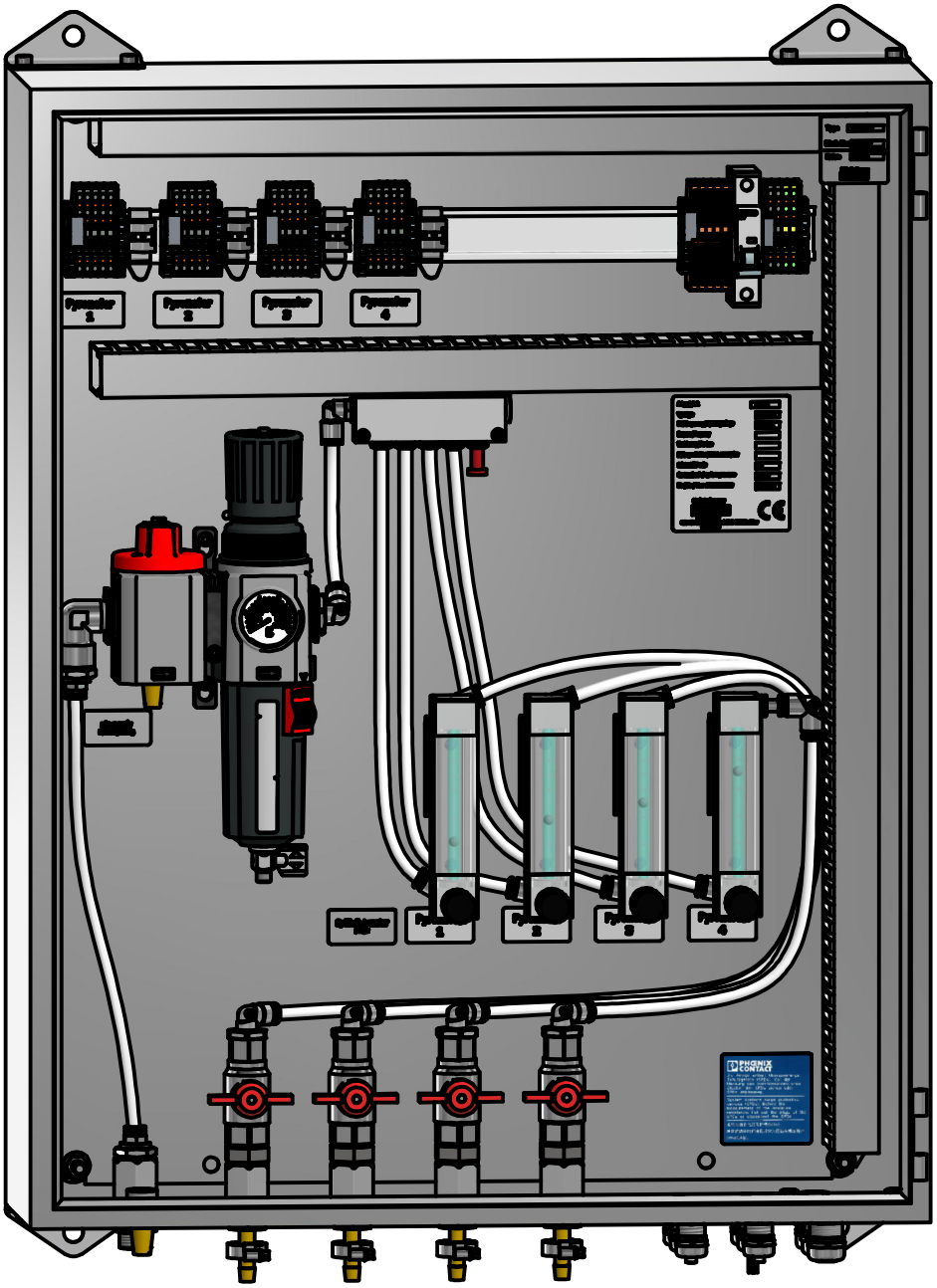

Abmessungen: 600mm x 760mm x 210 mm

Dimension 600mm x 760mm x 210 mm

KELLER
www.keller.de/its

Anschlußbox Pneumatik 24VDC PKxx

Connecting box pneumatic

VP 20.08

Artikel-Nr.: 1120457

Ersteller: Neukötter | 31.07.2023 | Z-Index: 05

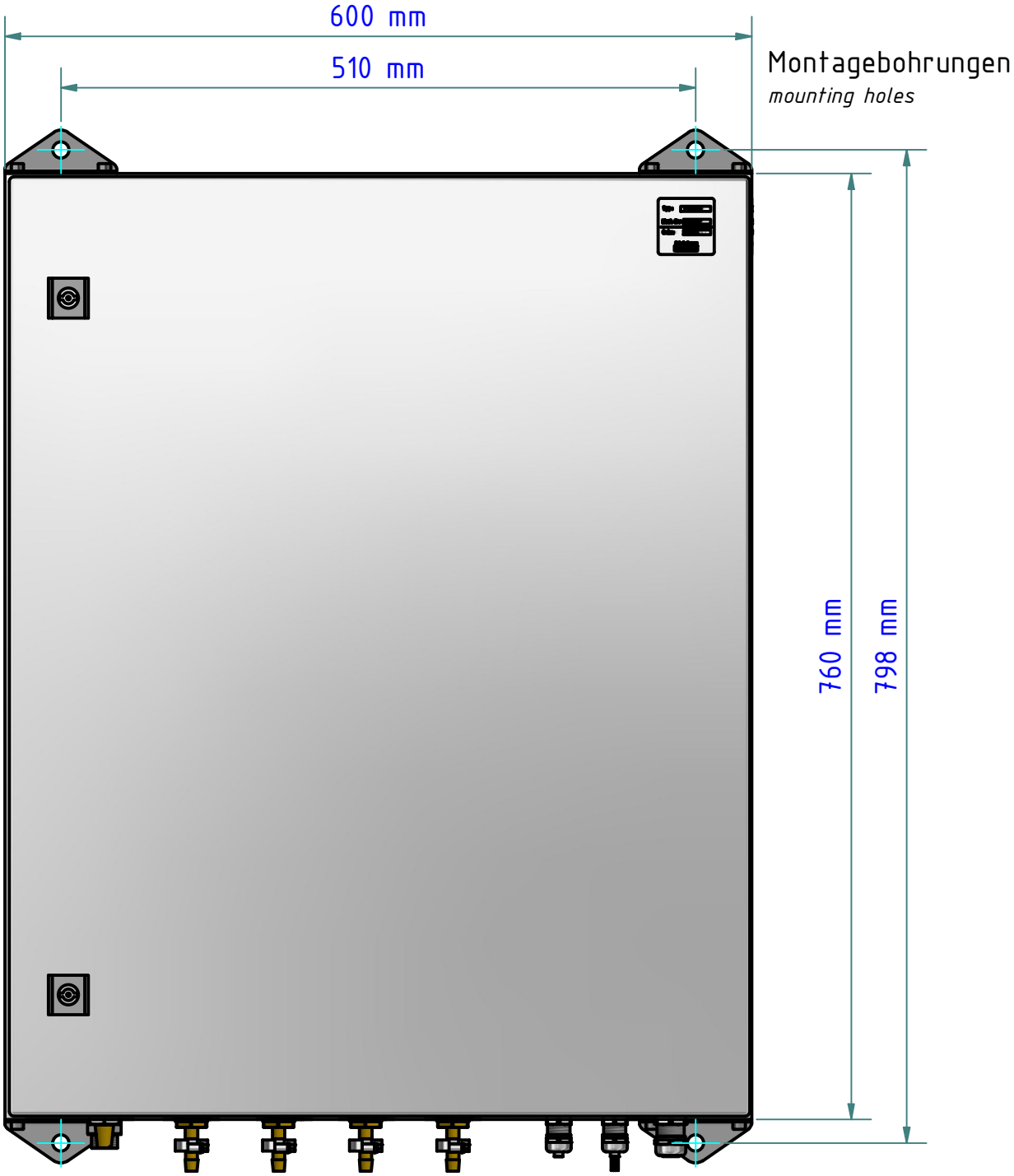

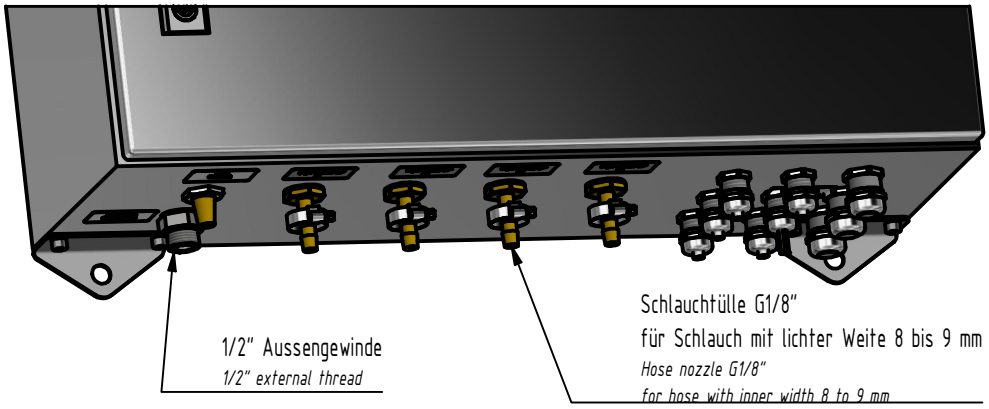

KELLER
www.keller.de/its

Anschlußbox Pneumatik 24VDC PKxx

Connecting box pneumatic

VP 20.08

Artikel-Nr.: 1120457

Ersteller: Neukötter | 31.07.2023 | Z-Index: 05

Beispiel
example

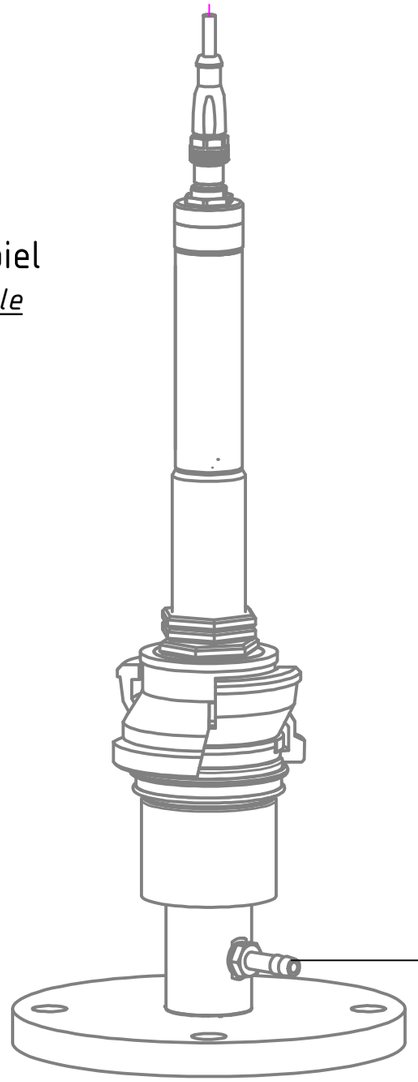

Kabel / *cable*

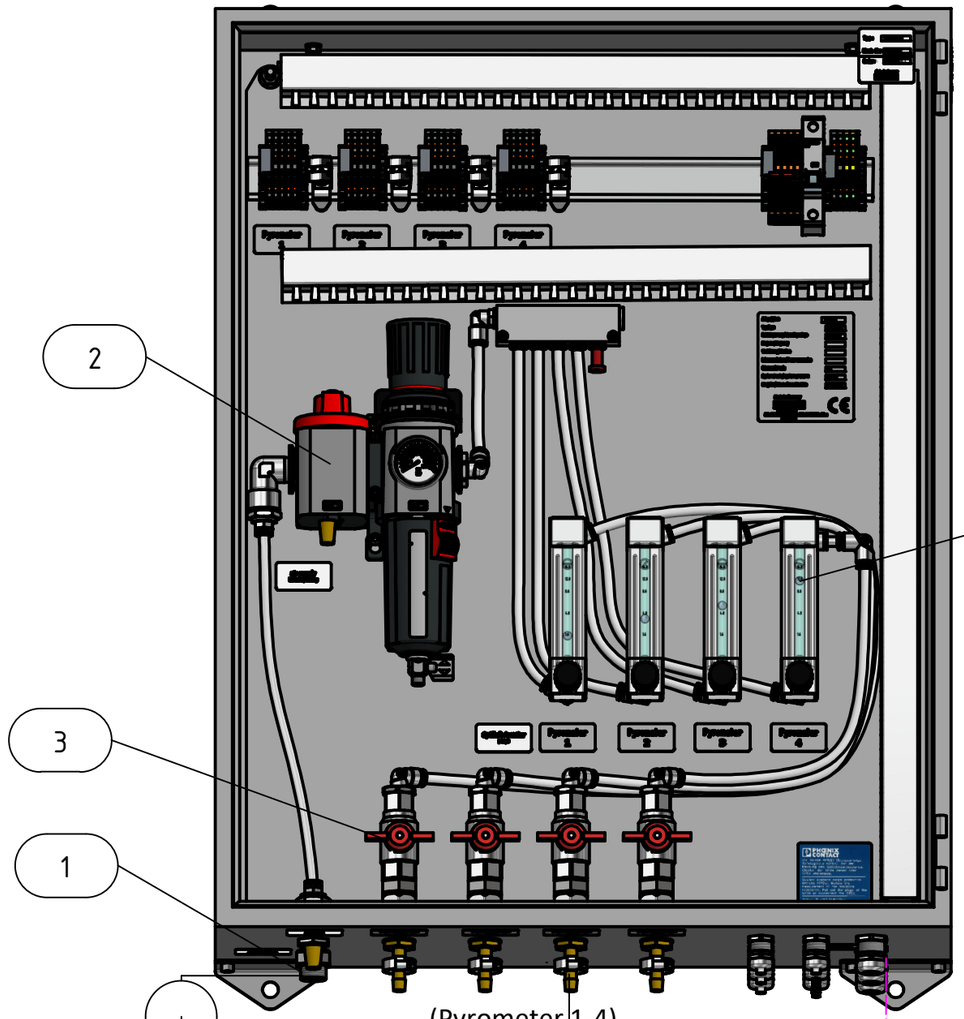

Luftspülung
air purge

Entlüftung
vent

(Pyrometer 1-4)

Druckleitung
pressure line

Anbindung = Flansch
Connecting = Fange

Druckluft 6-8 bar
compressed air 6-8 bar
Betriebsdruck 5 bar
operating pressure 5 bar

Drucklufttemperatur min. 15°C
Preassure temperature min. 15°C

Die Druckluft muss frei von Partikeln und Öl sein!
The compressed air must be free from particles and oil!

Partlist		
Number	Description	Artice number
1	connector G 1/2"	1103820
2	3/2-way shut off valve	156579
3	ball valve	103682
4	flowmeter with valve	1120800

Kühlung - Spülluft / *cooling / purge*
Spannungsversorgung / *power supply*
Pyrometer

KELLER
www.keller.de/its

Anschlußbox Pneumatik 24VDC PKxx
Connecting box pneumatic

VP 20.08
Artikel-Nr.: 1120457
Ersteller: Neukötter | 31.07.2023 | Z-Index: 05

Montage der Anschlussbox

Senkrechte Montage, sonst ist die Funktion des Schwebekörper-Durchflussmessgerätes nicht gewährleistet ist.
(maximal 5° aus der Vertikalen).

Installation of the connection box

Vertical mounting, otherwise the function of the variable area flowmeter is is not guaranteed.
(maximum 5° from the vertical).

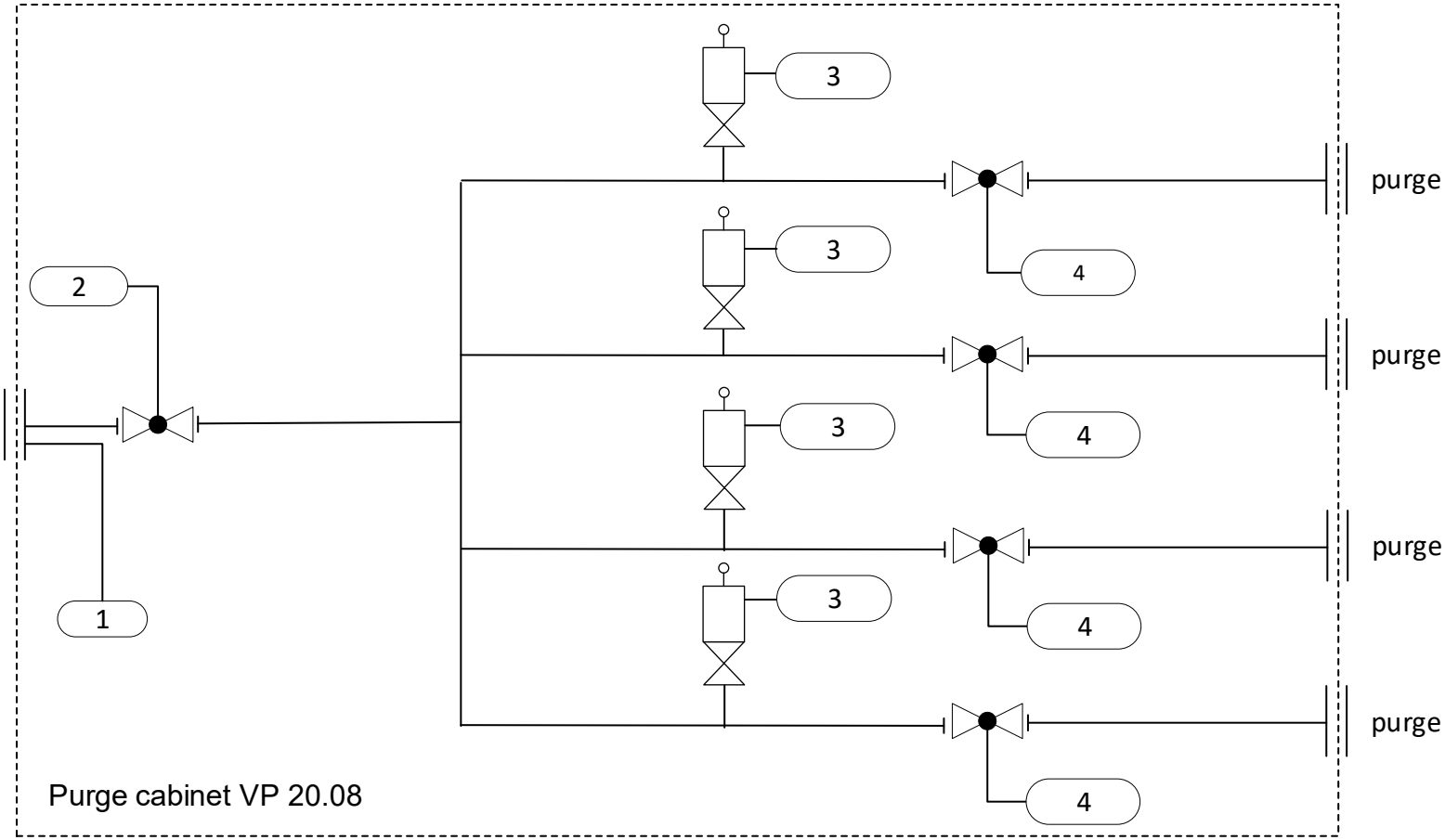

Partlist				
Number	Quantity	Description	Materials	Remarks
1	1	connector G1/2"	1103820	
2	1	3/2-way shut off valve	156579	
3	4	variable area flow meter	1120800	
4	4	ball valve	103682	

Pneumatic connection ———

KELLER
www.keller.de/its

Flow diagramm

VP 20.08

Artikel-Nr.: 1120457

Ersteller: Neukötter | 27.10.2022 | Z-Index: 01

Länge *x* m

lenght x m

EPDM - Qualität; für Luft und Wasser;
abriebfest, ozon- und witterungsbeständig;
13 bar Betriebsdruck.; 10 x 3,5 mm (Aussen Ø17),
40 Meter Rolle; Biegeradius 75 mm; Gewicht 0,19 kg/m
-40°C bis +80°C(Luft), +100°C Wasser;

EPDM - quality; for air and water;
abrasion, ozone and weather resistant;
13 bar operating pressure; 10 x 3,5 mm (outside Ø17),
40 meter roll; bending radius 75 mm; weight 0,19 kg/m
-40°C to +80°C(air), +100°C water;

KELLER
www.keller.de/its

Industrieschlauch GP40; x m

Industrial hose GP40; x m

—

Artikel-Nr.: 1065908

Ersteller: Neukötter | 22.09.2022 | Z-Index: 00

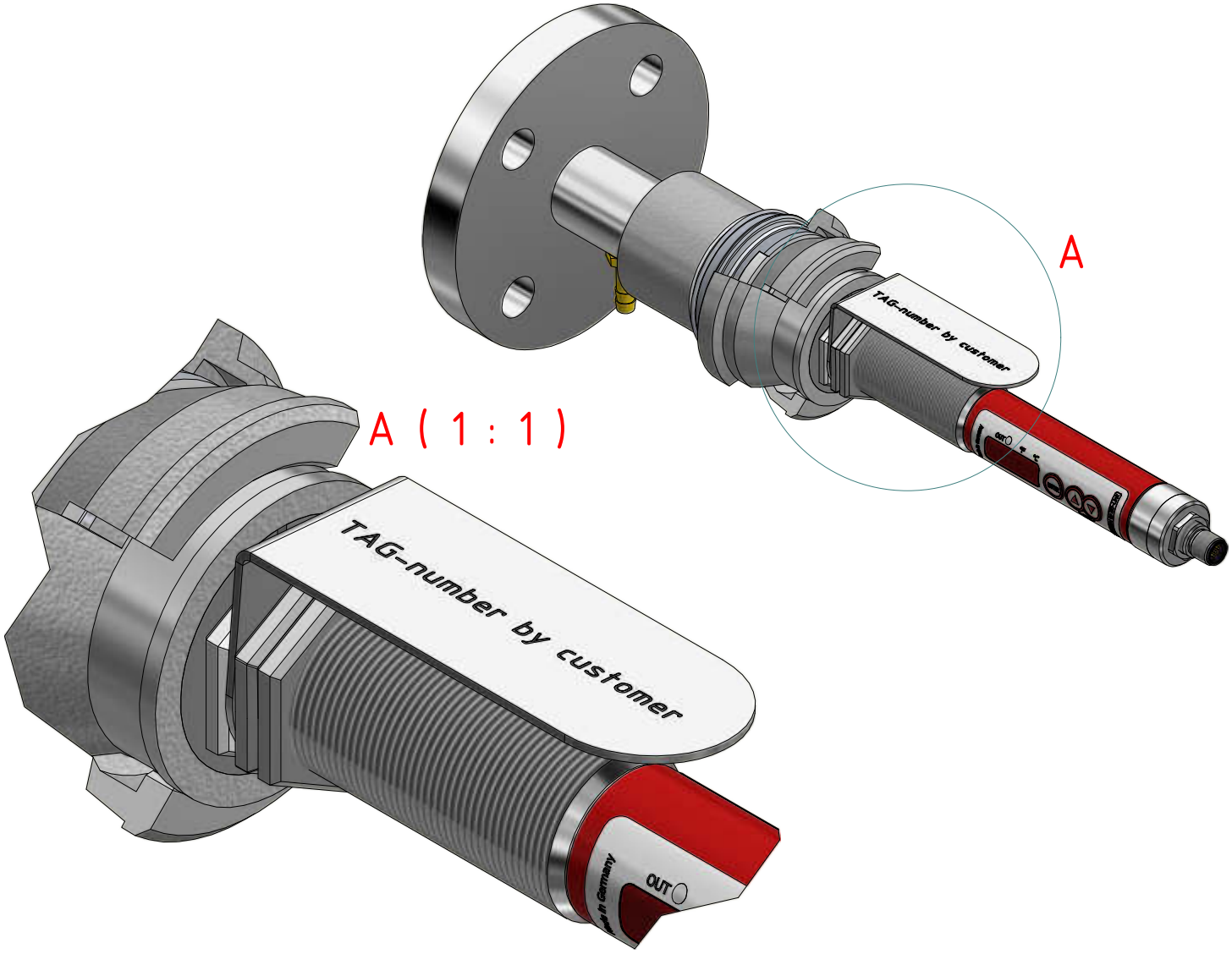

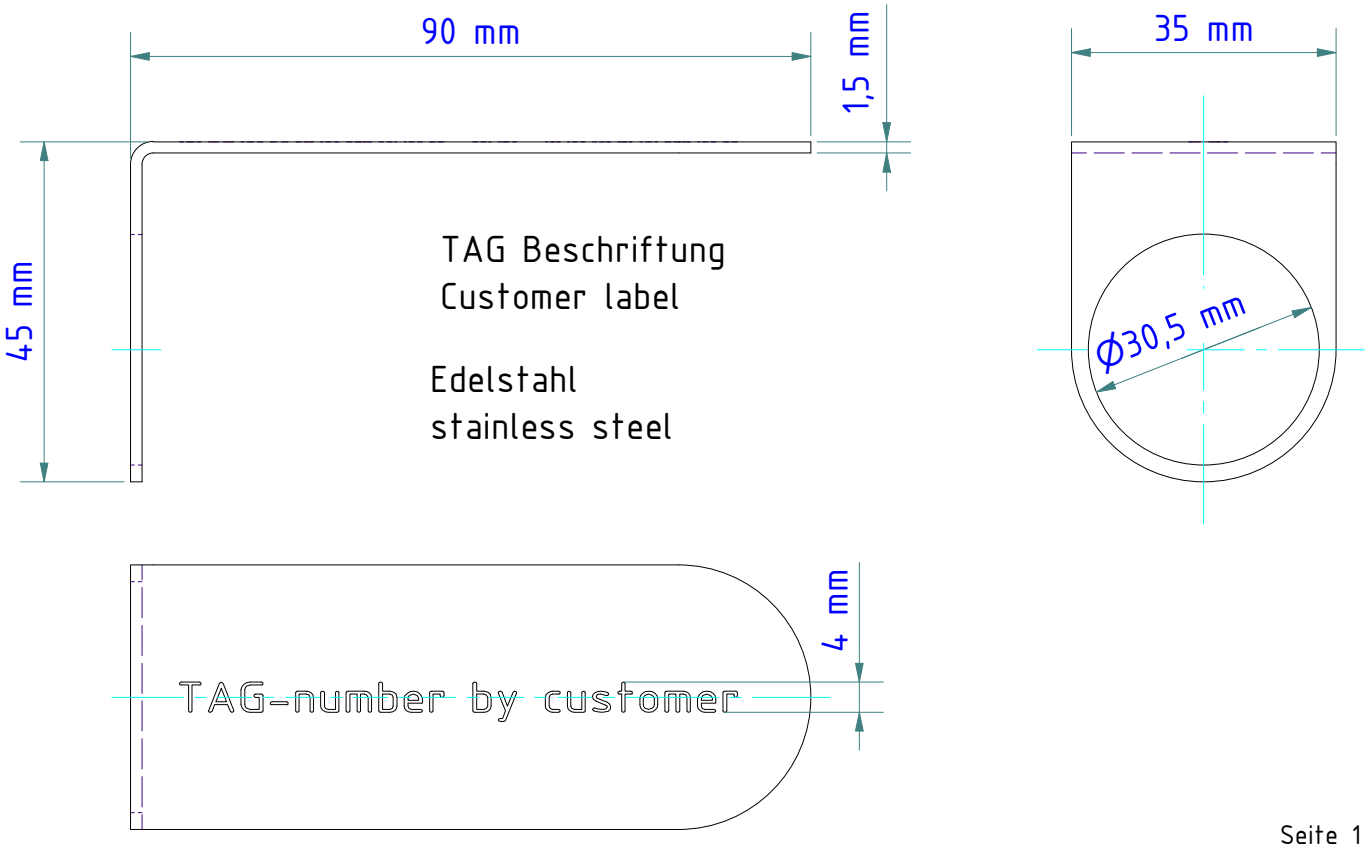

KELLER
www.keller.de/its

TAG Winkelblech für Pyrometer mit M30

TAG angle plate for pyrometer with M30

SK 829

Artikel-Nr.: 1114835

Ersteller: Neukötter | 27.10.2021 | Z-Index: 01

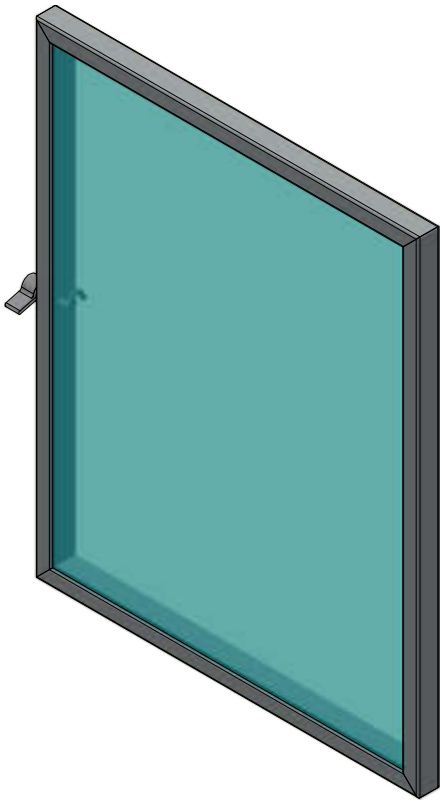

Optional:

Tür ist austauschbar gegen Sichtfenster für AE

Door can de exchanged for viewing window for AE

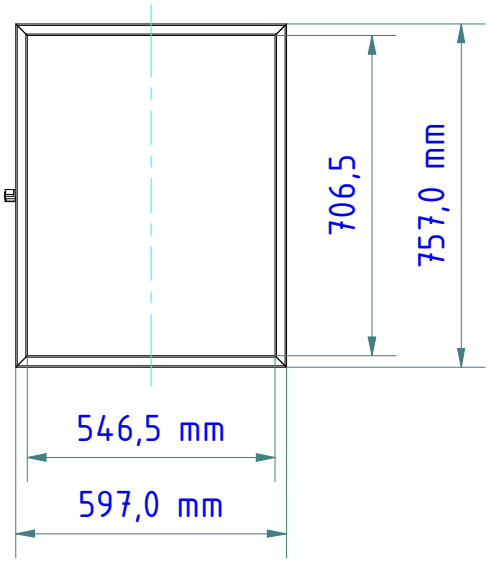

Für Messsystem:
- PK 72-K005

For measuring system:
- PK 72-K005

Schutzart: IP 54

KELLER
www.keller.de/its

Sichtfenster für AE FT 2732.000

Viewing windor for AE

Artikel-Nr.: 1120859		
Ersteller: Neukötter	28.10.2022	Z-Index: 00

Ersatzteilliste -Messsystem- / Spare parts -Measuring system-

08.12.2022

Artikel-Nr.: Item number	Bezeichnung Description	Typ Typ	Artikel-Nr.: Item number	Bezeichnung Description	Menge Pieces	Einheit Unit	Im gesamten Messsystem Installed in the entire system Menge Pieces	Einheit Unit
1121336	**Messsystem**	**PK 73-K004**						
			1096585	**Pyrometer** Pyrometer CellaCombustion PK 73 AF 1	1	ST	1	ST
			1101942 1023960	**Montagekombination PK 15-009** Mounting PK 15-009 Saphir-Scheibenvorsatz PS 15/I AF 1 Sapphire window PS 15/I AF 1	1	ST	1	ST
			1120457 1120800	**Anschlussbox VP 20.08** Connecting box VP 20.08 Schwebekörper-Durchflussgerät Variable area flow meter	1	ST	4	ST
OPTIONAL			**OPTIONAL**				**OPTIONAL**	
			1065908	Industrieschlauch GP 40; EPDM Ø10x3,5 sw Industrial hose GP40, EPDM black Ø10x3,5 Meter / meter	x	ST	x	ST