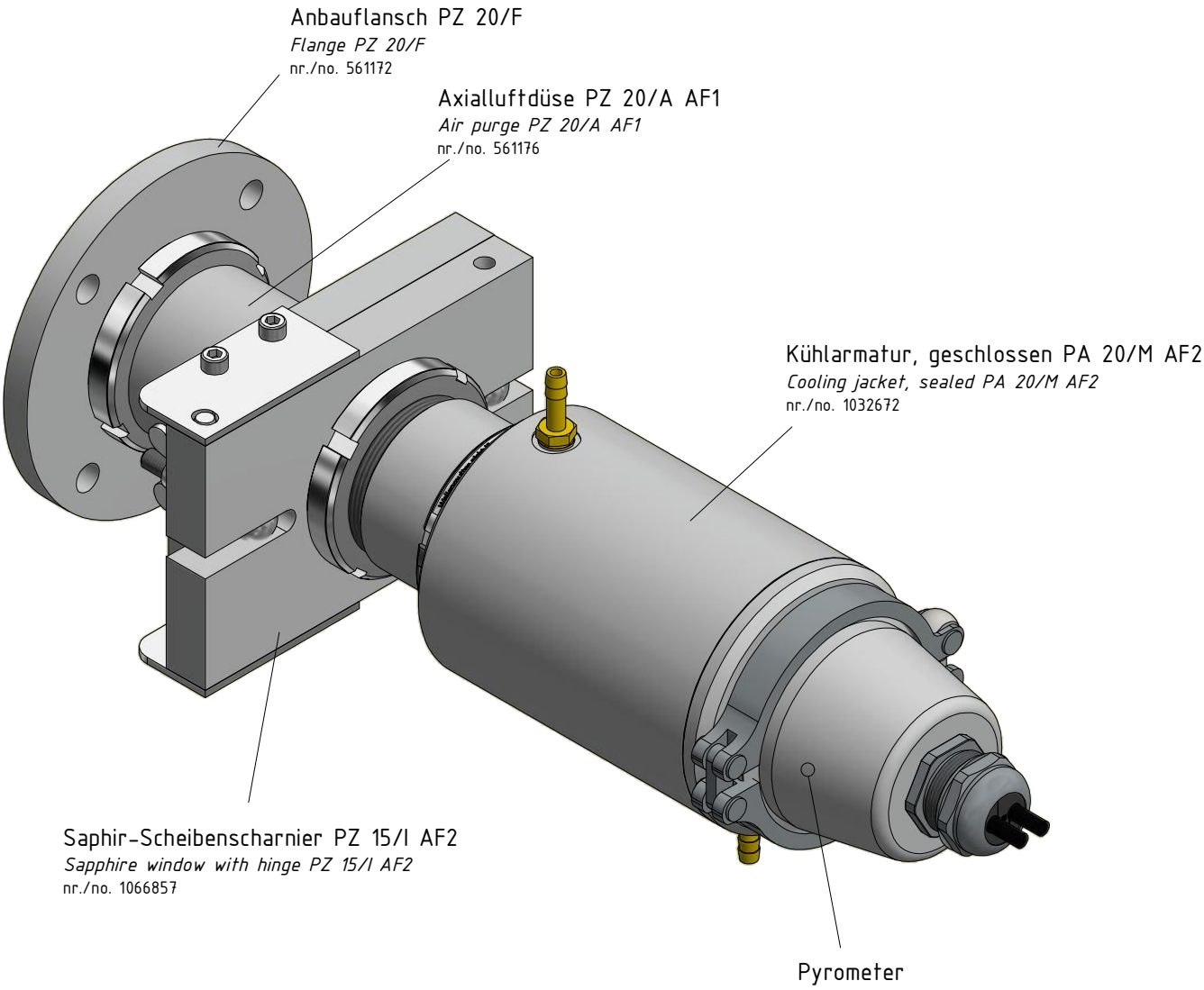

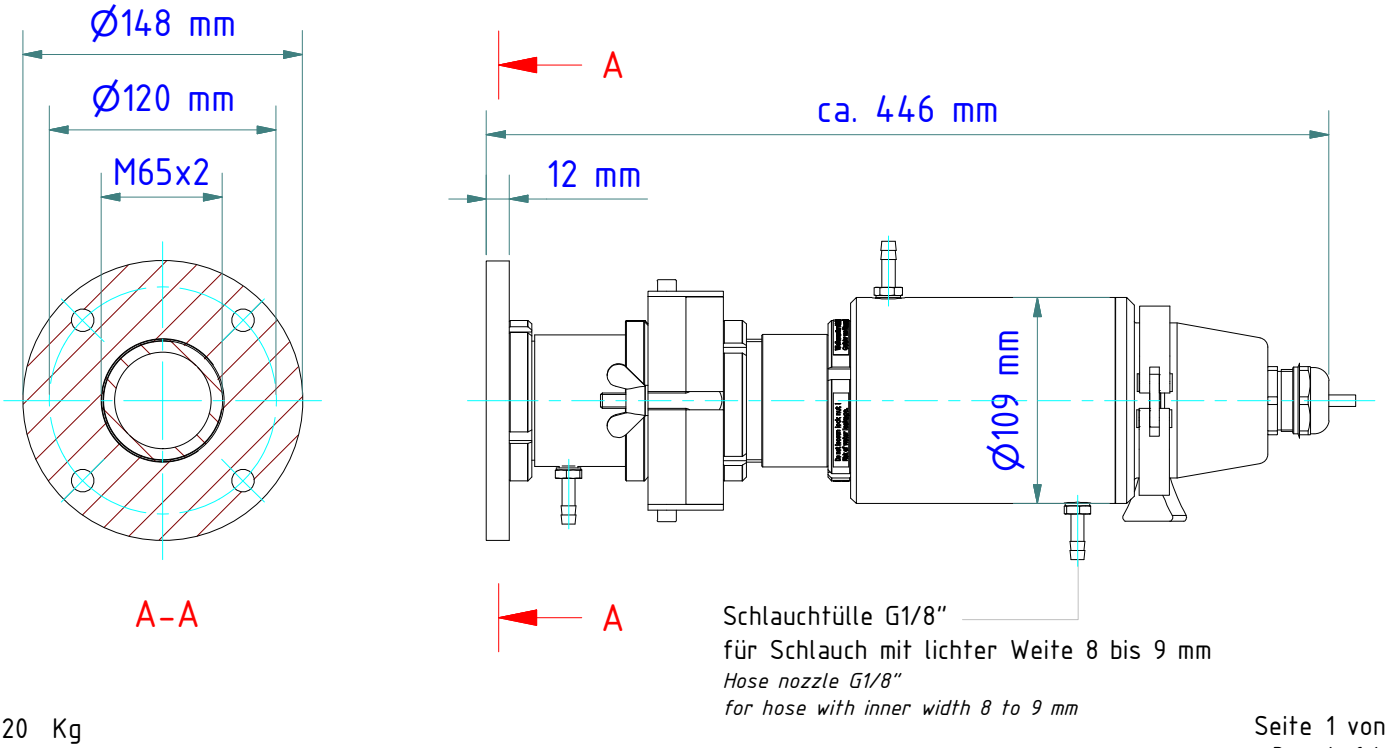

Gewicht: 6.120 Kg
Weight: 6.120 Kg

KELLER
www.keller.de/its

Montagekombination
Mounting

PA 15-008
Artikel-Nr.: 1090729
Ersteller: Neukötter | 11.01.2018 | Z-Index: 01