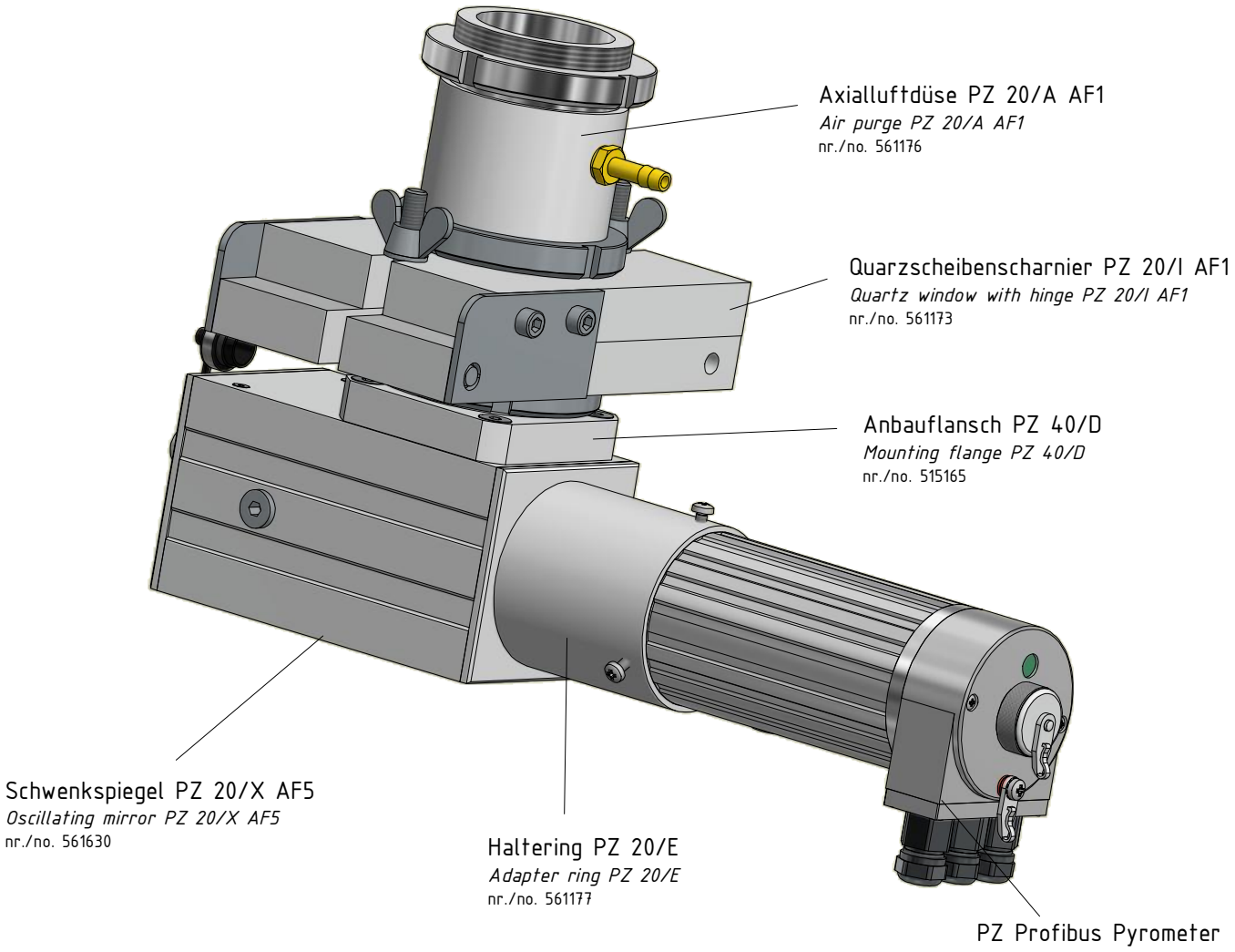

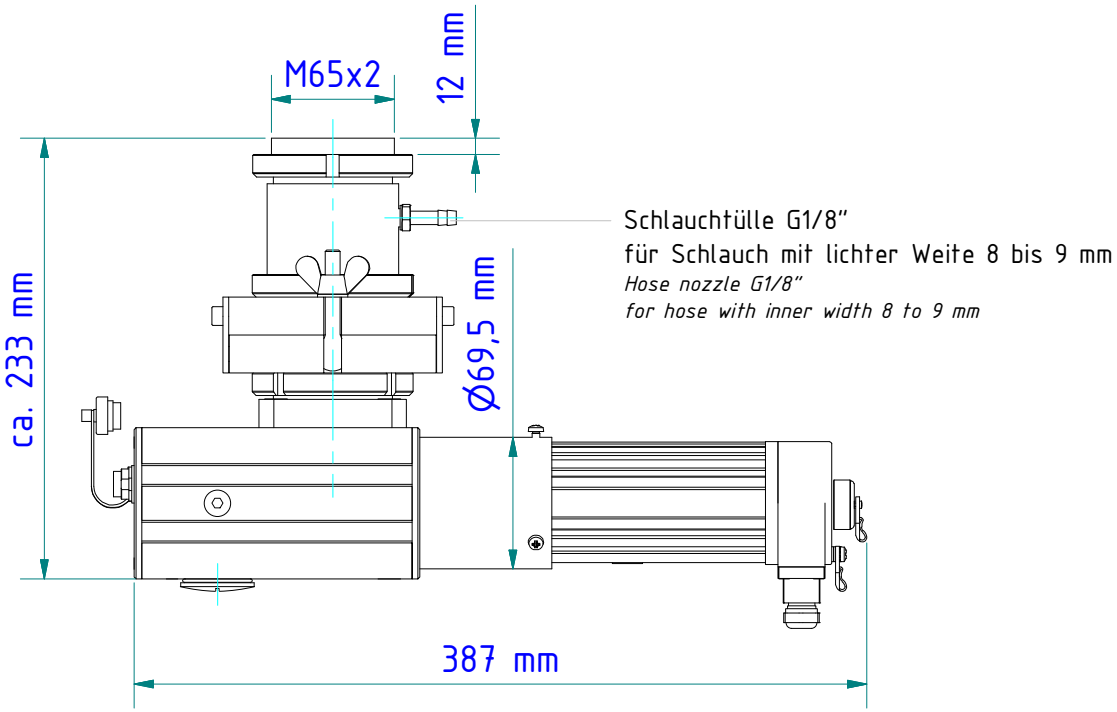

Gewicht: 4.300 Kg
Weight: 4.300 Kg

KELLER
www.keller.de/its

Montagekombination
Mounting

PZ 20-094

Artikel-Nr.: 1057781

Ersteller: Neukötter | 15.05.2018 | Z-Index: 02