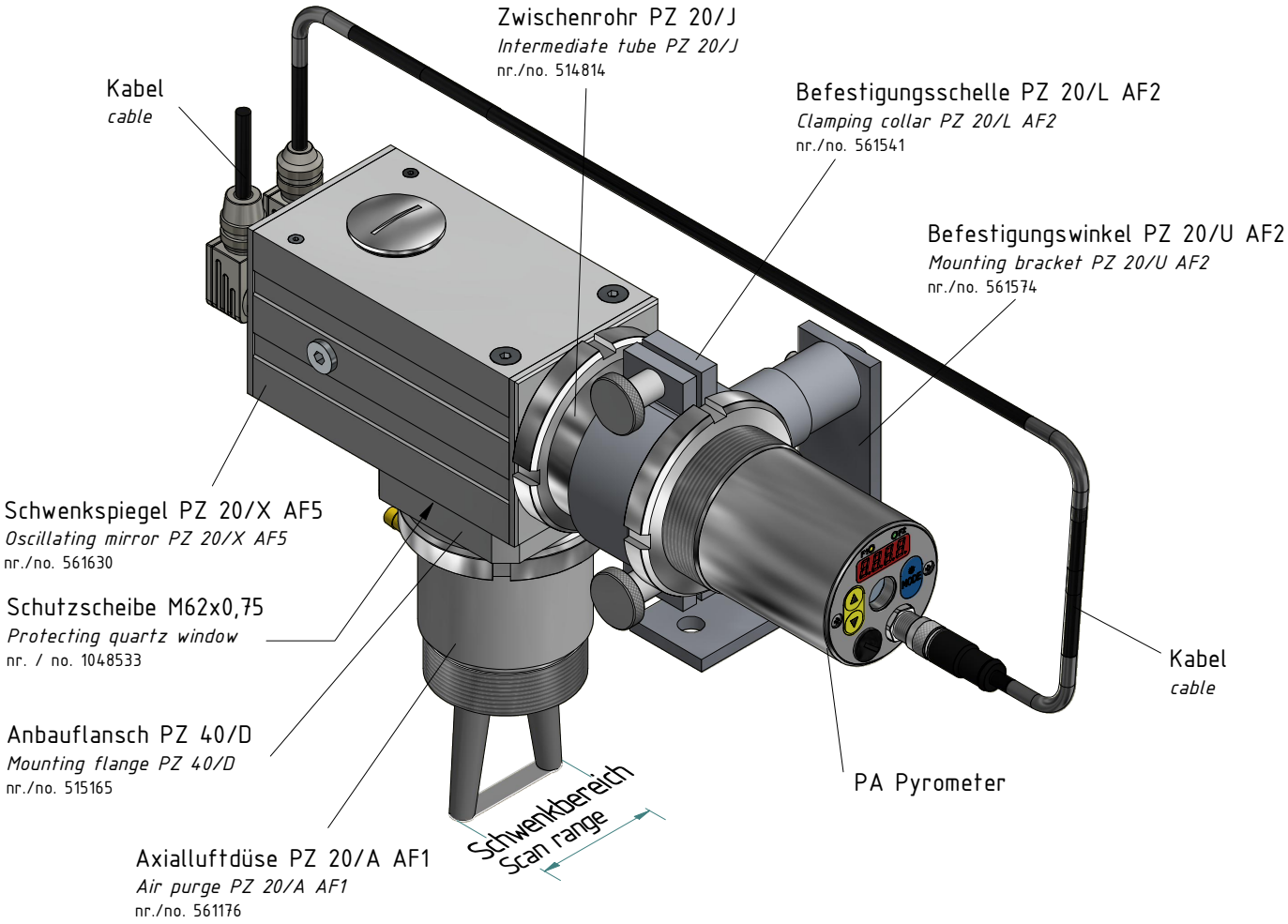


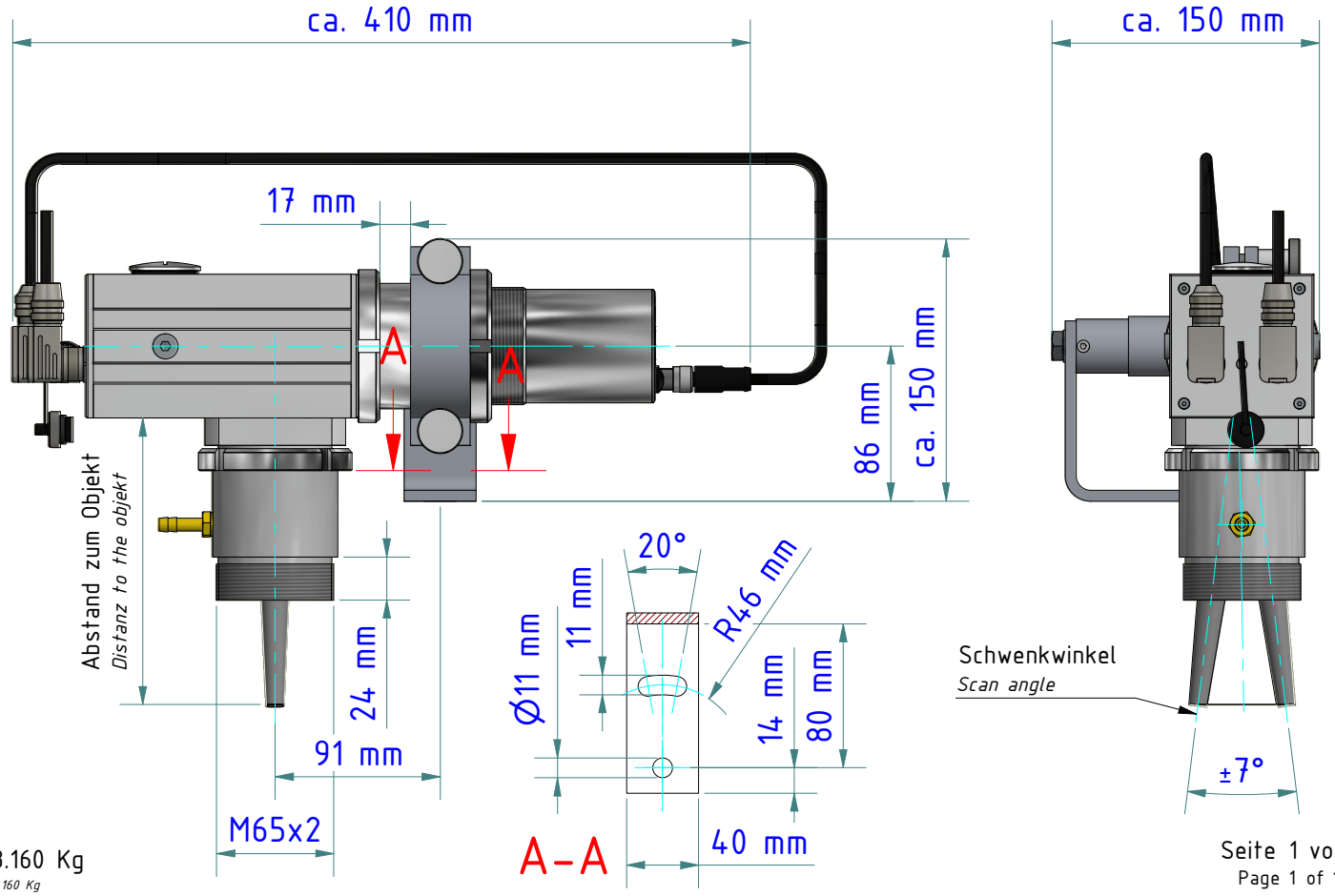


Gewicht: 3.160 Kg
*Weight: 3.160 Kg*



KELLER
www.keller.de/its

# Montagekombination
Mounting

PA 20-109

Artikel-Nr.: 1089108

Ersteller: Neukötter | 17.09.2020 | Z-Index: 02