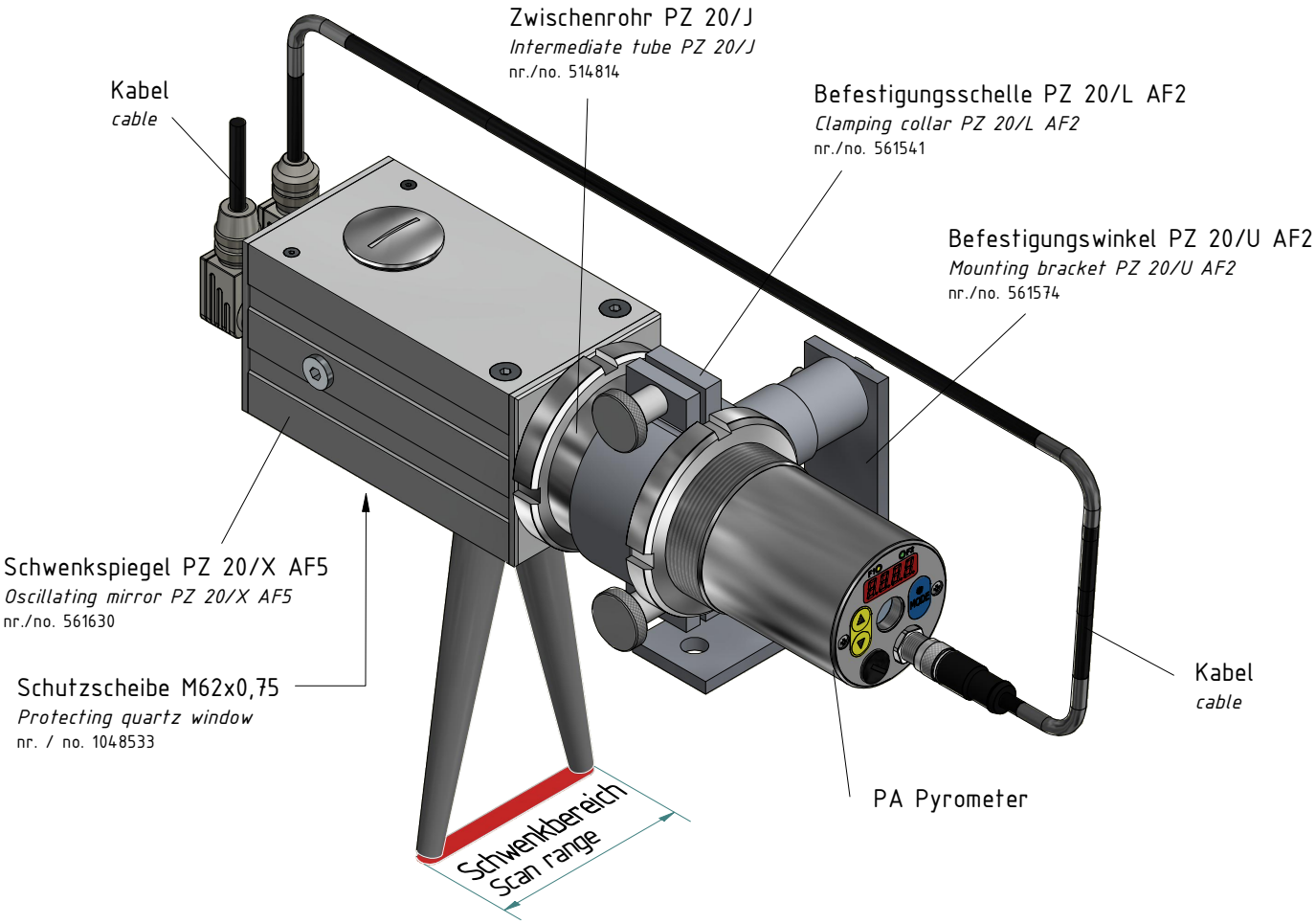


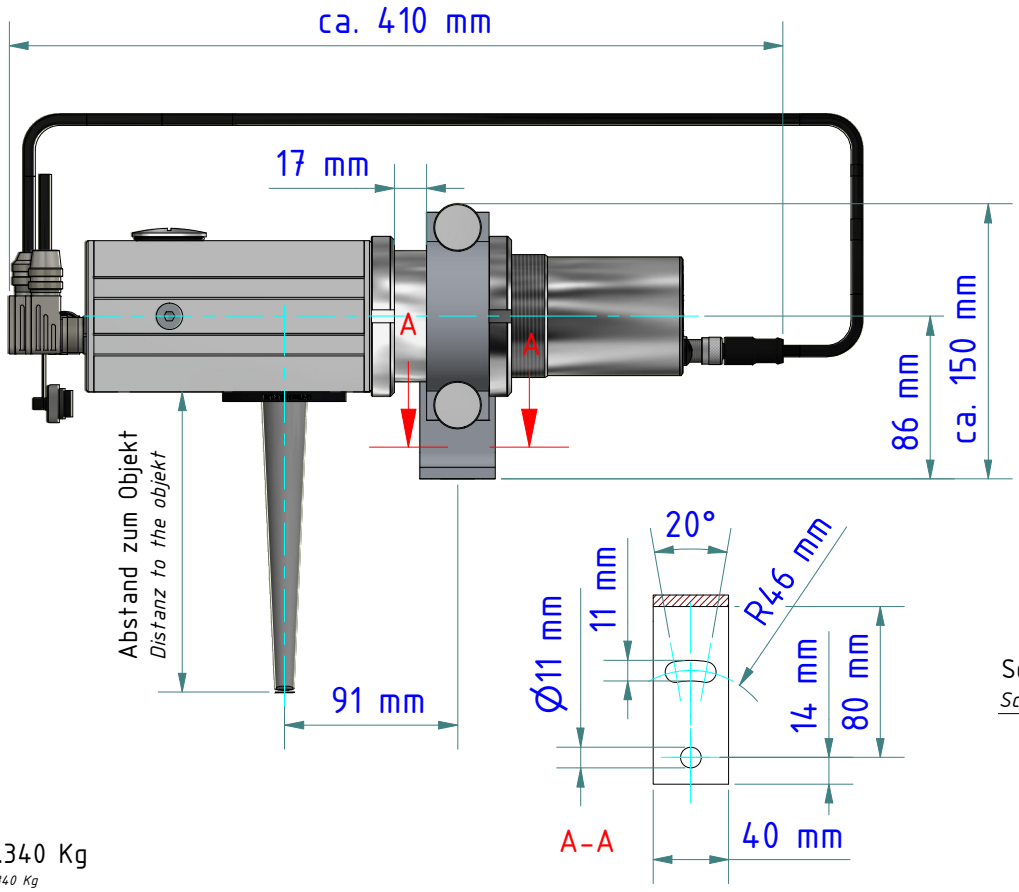


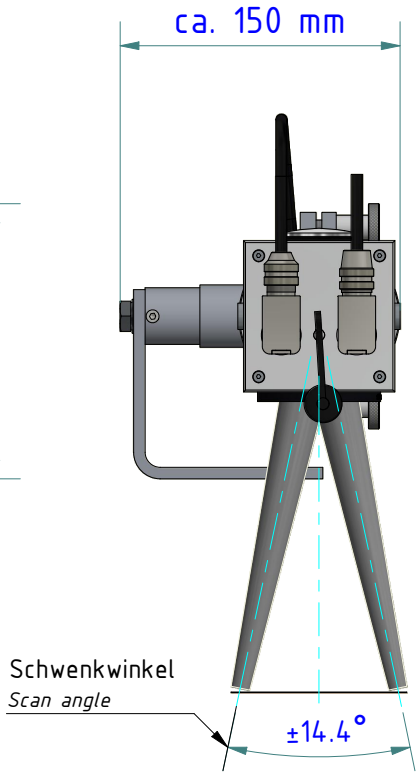


Gewicht: 2.340 Kg
Weight: 2.340 Kg



KELLER
www.keller.de/its

# Montagekombination
Mounting

PA 20-001
Artikel-Nr.: 1026109
Ersteller: Neukötter | 16.09.2020 | Z-Index: 10