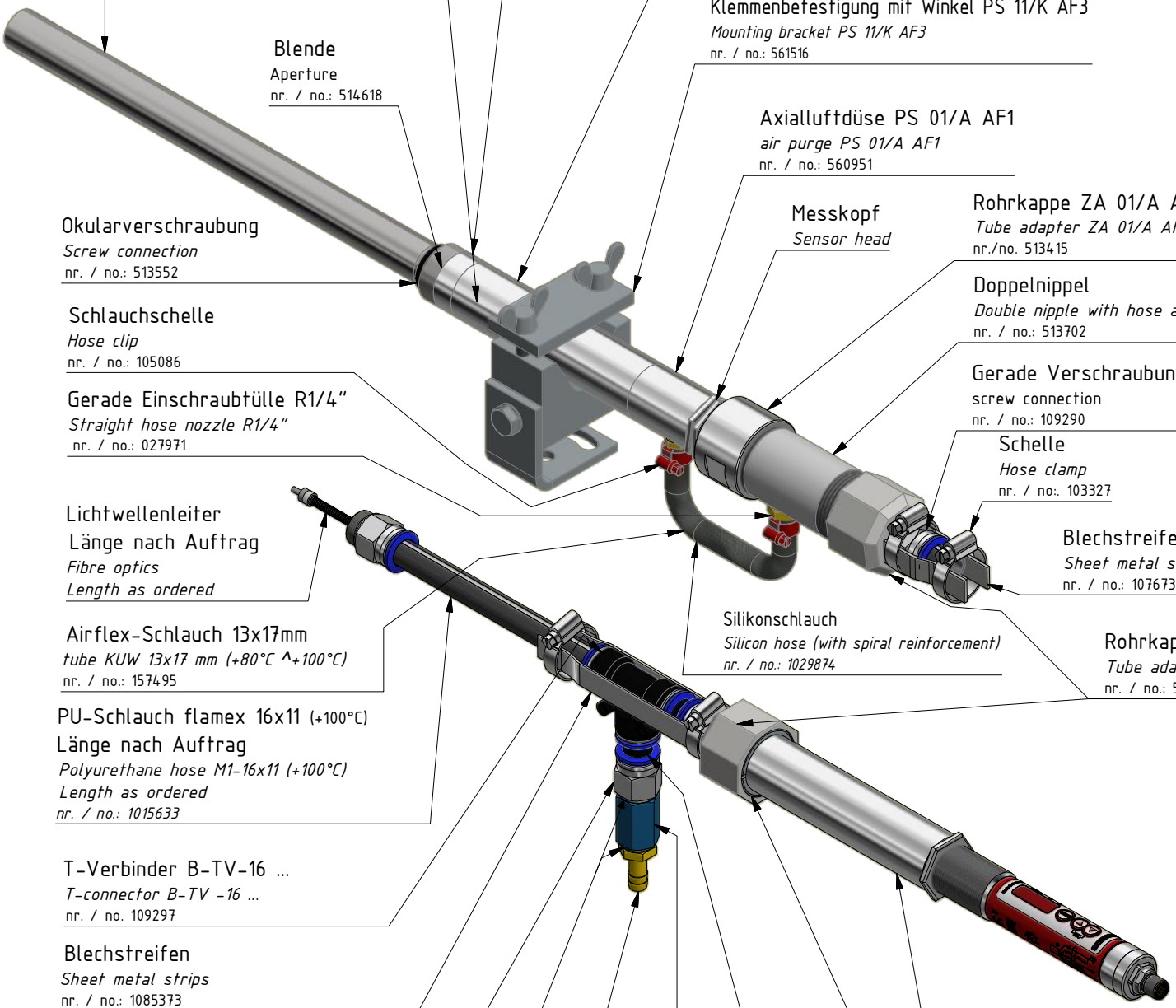

Glashalter
Holder
nr. / no.: 513528

Schraubring
Screw ring
nr. / no.: 514610

Vorsatzrohr ZA 01/Q-35 AF1
Supplementary tube ZA 01/Q-35 AF1
nr. / no.: 514234

Endrohr
Stainless steel end tube
nr. / no.: 514611

Klemmenbefestigung mit Winkel PS 11/K AF3
Mounting bracket PS 11/K AF3
nr. / no.: 561516

Blende
Aperture
nr. / no.: 514618

Axialluftdüse PS 01/A AF1
air purge PS 01/A AF1
nr. / no.: 560951

Messkopf
Sensor head

Rohrkappe ZA 01/A AF1
Tube adapter ZA 01/A AF1
nr./no. 513415

Okularverschraubung
Screw connection
nr. / no.: 513552

Doppelnippel
Double nipple with hose adapter
nr. / no.: 513702

Schlauchschelle
Hose clip
nr. / no.: 105086

Gerade Verschraubung
screw connection
nr. / no.: 109290

Gerade Einschraubtülle R1/4"
Straight hose nozzle R1/4"
nr. / no.: 027971

Schelle
Hose clamp
nr. / no:. 103327

Lichtwellenleiter
Länge nach Auftrag
Fibre optics
Length as ordered

Blechstreifen
Sheet metal strips
nr. / no.: 1076737

Silikonschlauch
Silicon hose (with spiral reinforcement)
nr. / no.: 1029874

Airflex-Schlauch 13x17mm
tube KUW 13x17 mm (+80°C ^+100°C)
nr. / no.: 157495

Rohrkappe
Tube adapter
nr. / no.: 514993

PU-Schlauch flamex 16x11 (+100°C)
Länge nach Auftrag
Polyurethane hose M1-16x11 (+100°C)
Length as ordered
nr. / no.: 1015633

T-Verbinder B-TV-16 ...
T-connector B-TV -16 ...
nr. / no. 109297

Blechstreifen
Sheet metal strips
nr. / no.: 1085373

Gerade Verschrbg. B-GE -16
straight screwing
nr. / no. 109289

Vorsatzrohr ZA 01/Q-35 AF1
Supplementary tube ZA 01/Q-35 AF1
nr./no. 514234

Dichtring
sealing ring
nr. / no. 109133

Reduzierring
Reducing socket
nr./no. 514799

Gerade Einschraub-Tülle 9-3/8-MS
Threaded nozzle MS
nr. / no. 108537

Muffe QM 3/8"-3/8"
socket
nr. / no. 202768

Gerader Doppelstecker B...
Double plug
nr. / no. 1028352

Gewicht: 5.710 Kg
Weight: 5.710 Kg

KELLER
www.keller.de/its

Montagekombination
Mounting

PK 01-022
Artikel-Nr.: 1076922
Ersteller: Neukötter | 11.04.2018 | Z-Index: 04

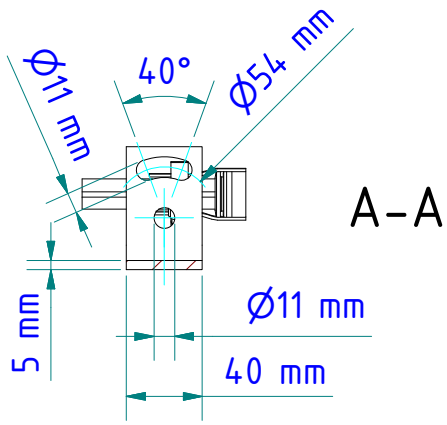

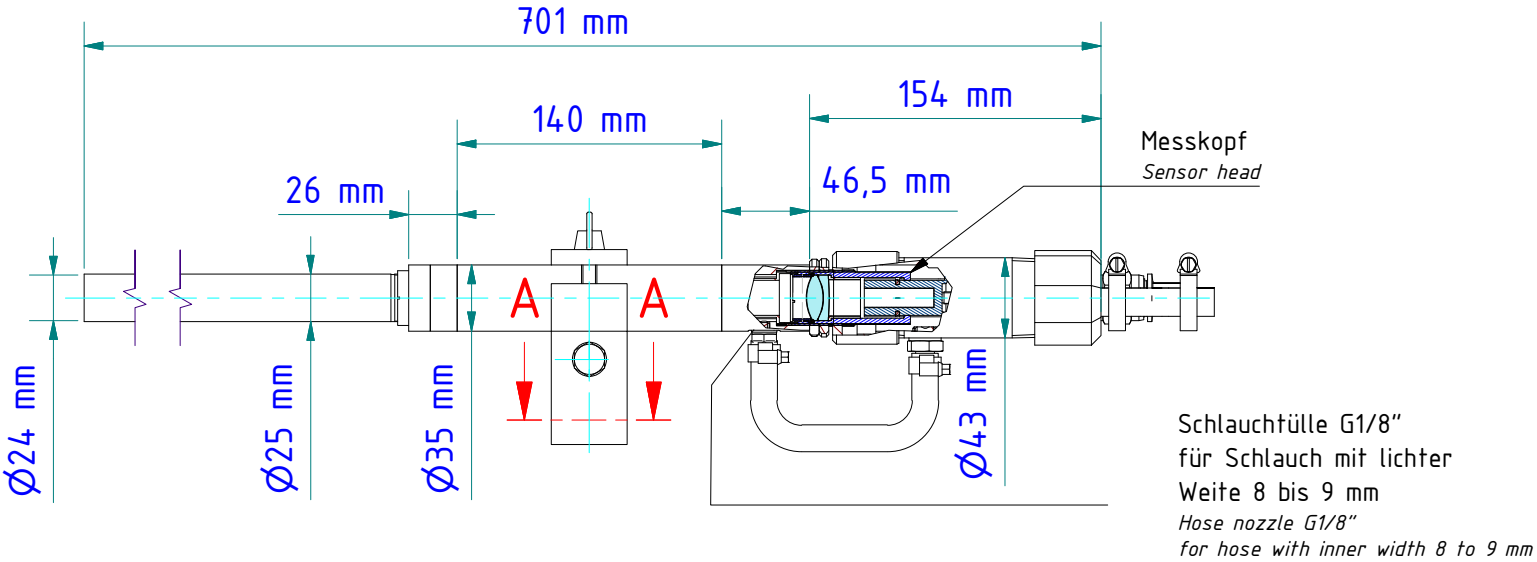

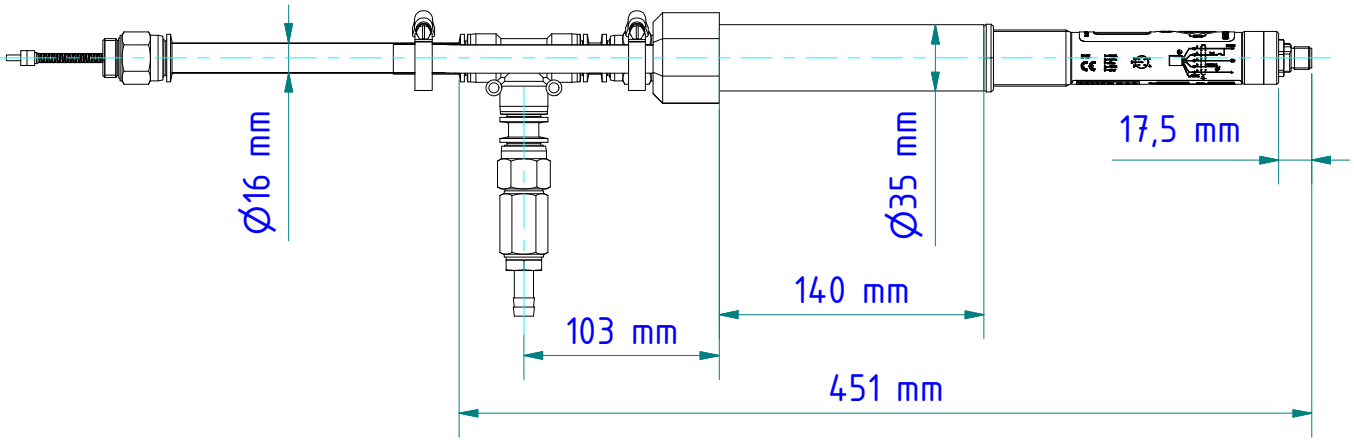

KELLER
www.keller.de/its

Montagekombination
Mounting

PK 01-022

Artikel-Nr.: 1076922

Ersteller: Neukötter | 11.04.2018 | Z-Index: 04