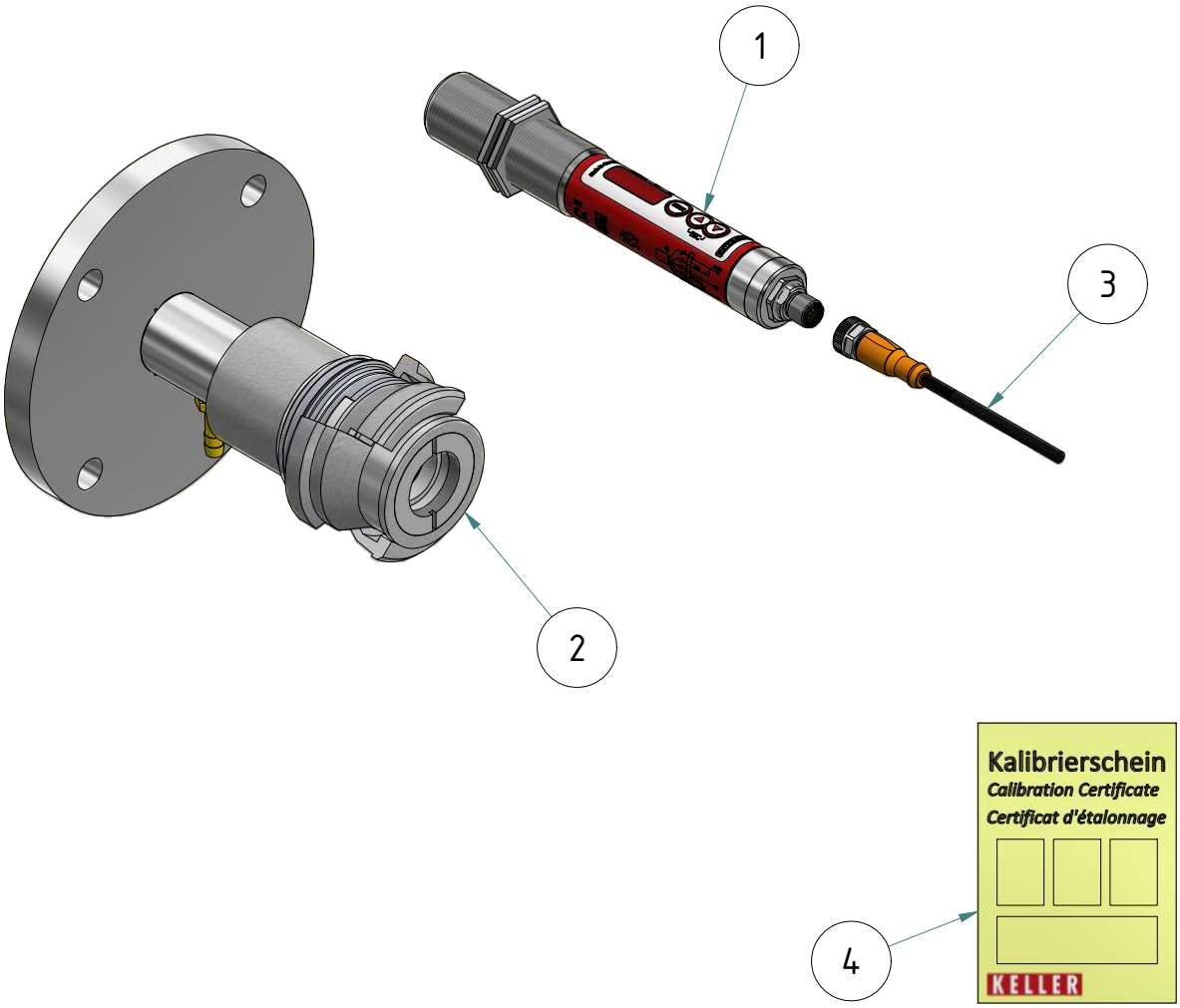

Stückliste / *Parts list*		
Pos.	Artikel-Nr.: *order number*	Bezeichnung *title*
1	1083345	Pyrometer CellaTemp PK 51 AF 1/10 *Pyrometer CellaTemp PK 51 AF 1/10*
2	1101942	Montagekombination PK 15-009 *Mounting PK 15-009*
3	1043813	Kabel VK 02/L AF 1 *Cable VK 02/L AF 1*
4	1013570	Kalibrierschein für CellaTemp PQ/PL/PK *Calibration certificate for PQ/PL/PK*

Gewicht: 3.370 Kg
Weight: 3.370 Kg

KELLER
www.keller.de/its

Messsystem
Measuring system

PK 51-K003
Artikel-Nr.: 1103490
Ersteller: Neukötter | 29.10.2019 | Z-Index: 00

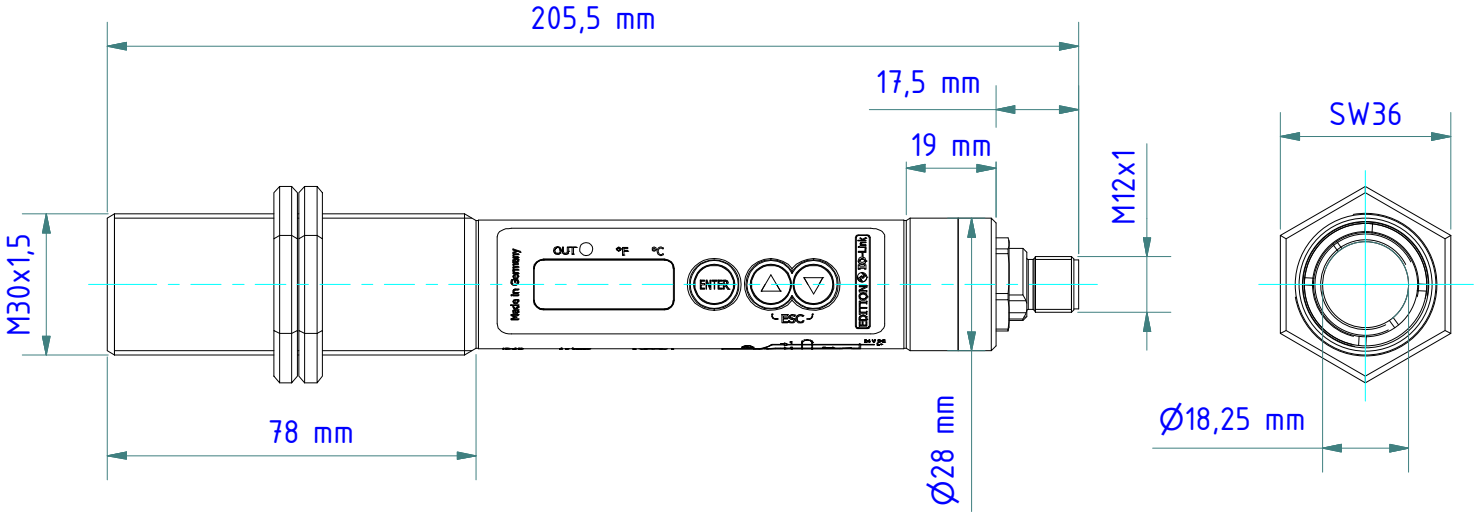

Gewicht: 0.340 Kg
Weight: 0.340 Kg

KELLER
www.keller.de/its

Pyrometer CellaTemp PK 51

PK 51 AF1

Artikel-Nr.: 1083345

Ersteller: Neukötter | 05.10.2017 | Z-Index: 01

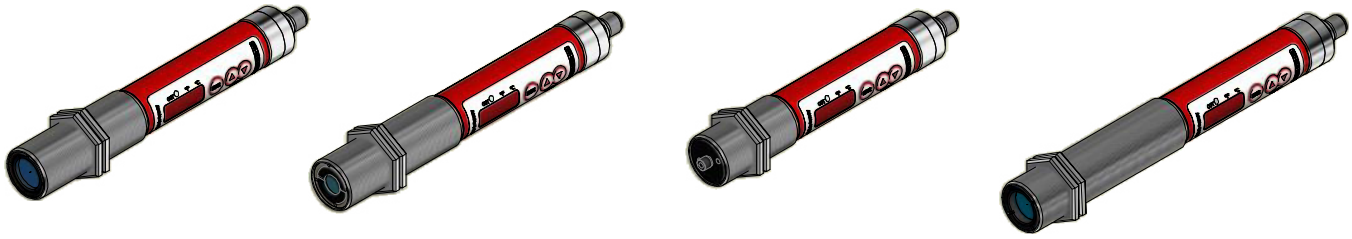

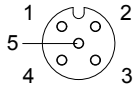

VK 02/L AF1 (5m)
nr./no.: 1043813

VK 02/L AF2 (10m)
nr./no.: 1048085

VK 02/L AF3 (25m)
nr./no.: 1082724

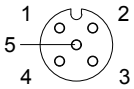

VK 02/R AF1 (5m)
nr./no.: 1069551

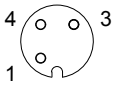

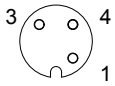

VK 03/A AF1 (5m)
nr./no.: 1086480

VK 03/A AF2 (10m)
nr./no.: 1086481

VK 03/R AF3 (20m)
nr./no.: 1086483

KELLER
www.keller.de/its

PK xx Kabel

PK xx Cable

PK xx

Artikel-Nr.: -

Ersteller: Neukötter | 05.10.2017 | Z-Index: 00

Flansch PK 20/F-130

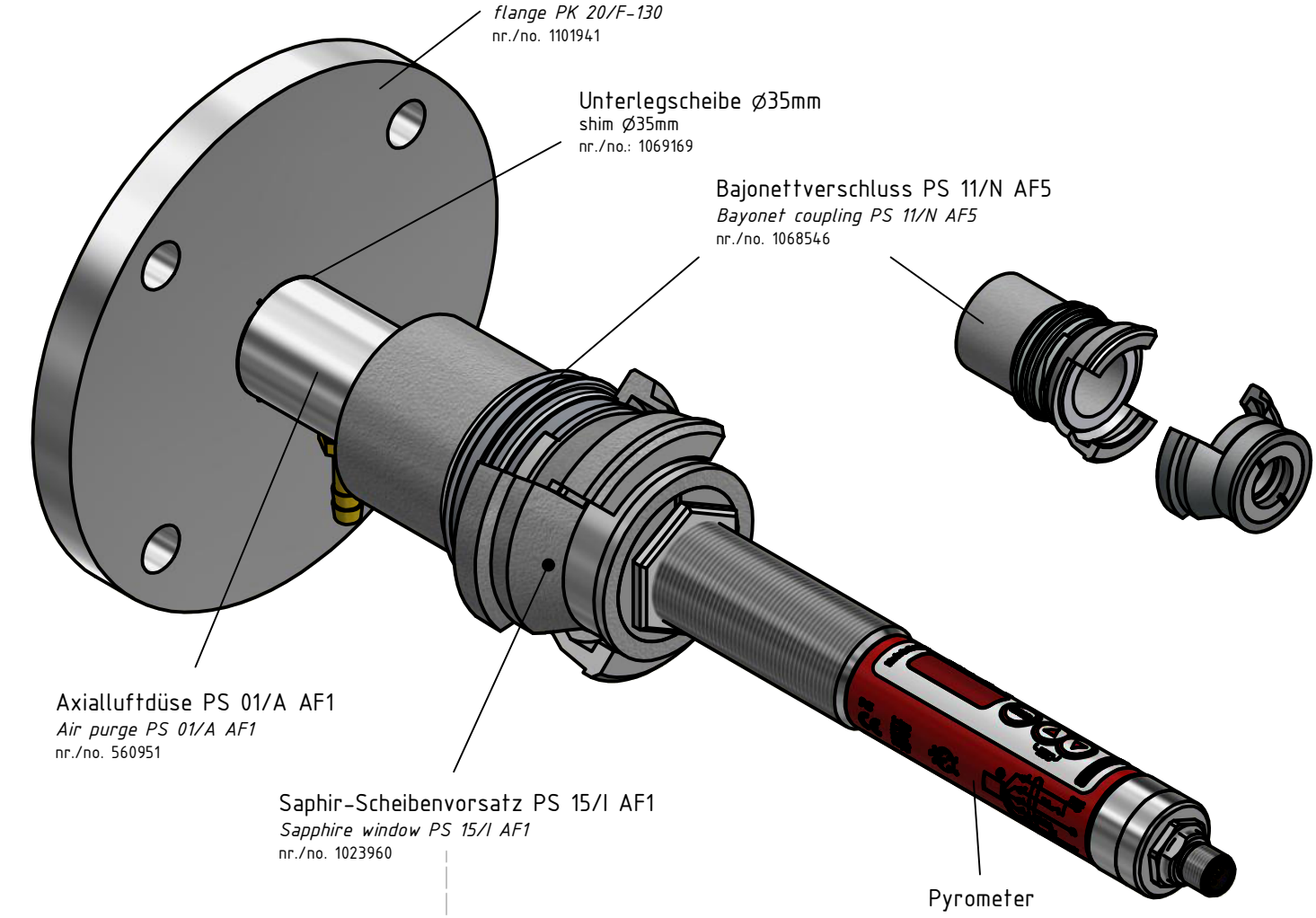

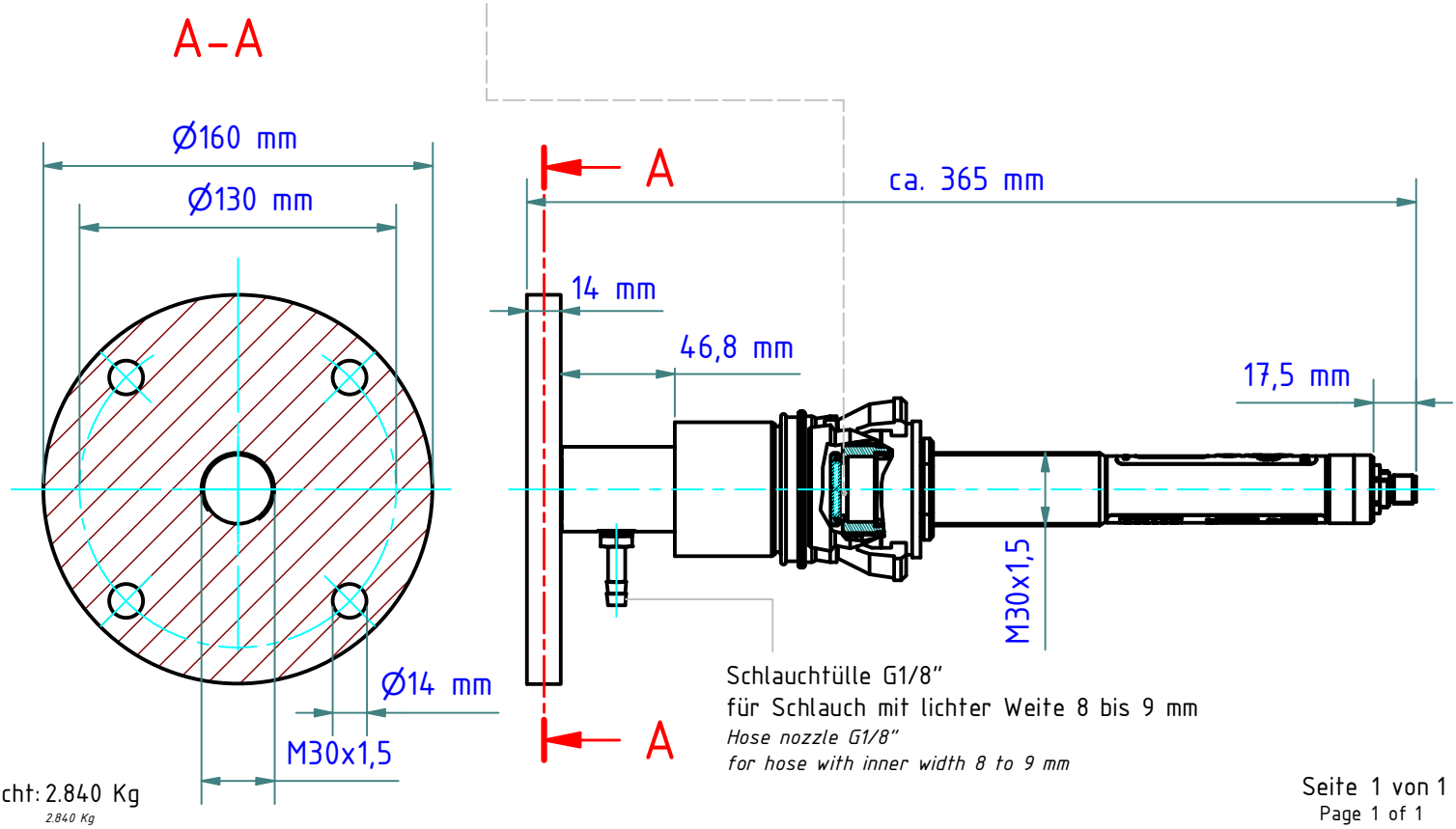

Gewicht: 2.840 Kg
Weight: 2.840 Kg

KELLER
www.keller.de/its

Montagekombination
Mounting

PK 15-009
Artikel-Nr.: 1101942
Ersteller: Neukötter | 05.07.2019 | Z-Index: 00

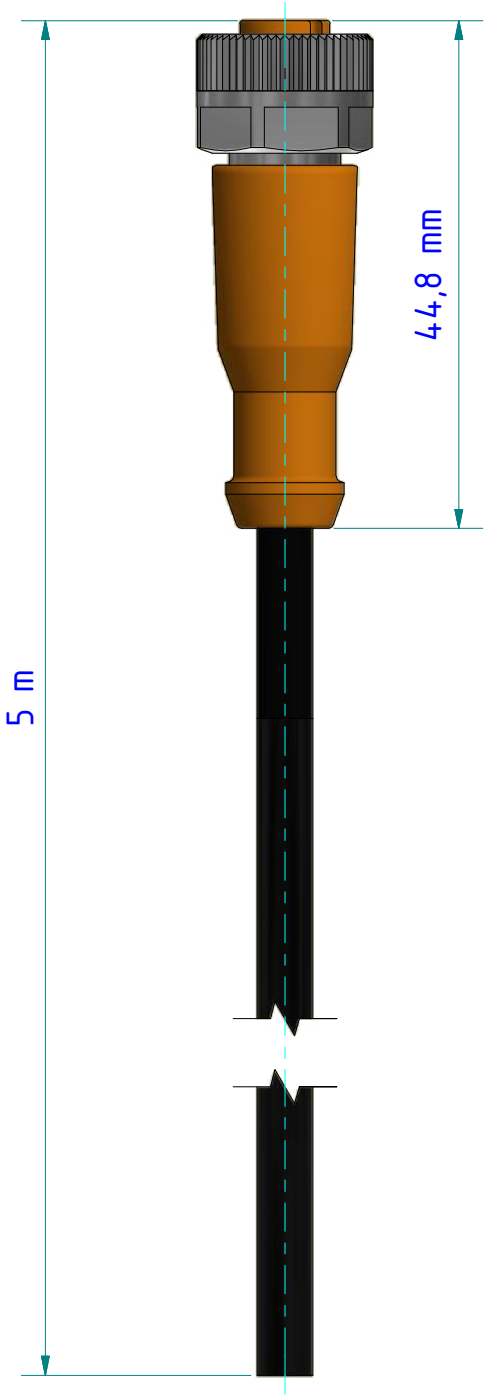

Belegung *Configuration*	*Pol* *contacs*
braun *brown*	an 1 *at 1*
weiß *white*	an 2 *at 2*
blau *blue*	an 3 *at 3*
schwarz *black*	an 4 *at 4*
grau *grey*	an 5 at 5

Schirm durchgängig an Verschraubung
Shield constantly at screw connection

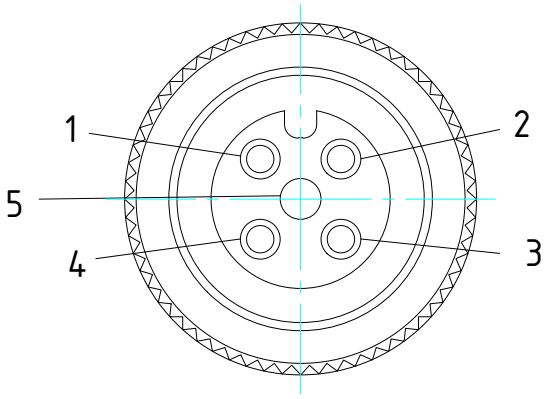

(Maßstab 3:1)

PUR-Kabel / *PUR cable*
Umgebungstemperatur [°C] / *Ambient temperature* -25...90, cULus: max. 75 °C
Schutzart / Protection IP 65 / IP 67

Gewicht: 0.220 Kg
Weight: 0.220 Kg

KELLER
www.keller.de/its

Kabel
Cable

VK 02/L AF1
Artikel-Nr.: 1043813
Ersteller: Neukötter | 16.05.2018 | Z-Index: 04

KELLER
Creating Solutions

infrared temperature solutions ITS

● Headquarters
■ Sales and Service Center
□ Sales abroad

No 1 in terms of ACCURACY RELIABILITY INNOVATION

IO-Link

PROFI BUS

Keller HCW GmbH
Infrared Temperature Solutions (ITS)
Carl-Keller-Straße 2-10
49479 Ibbenbüren-Laggenbeck
Germany

www.keller.de/its
Tel. +49 (0) 5451 850
Fax +49 (0) 5451 85412
its@keller.de

Distributor

KROHNE INOR

INOR Transmitter Oy
Unikkotie 13
FI-01300 Vantaa
Puhelin +358 10 4217900
Faksi +358 10 4217901
myynti@inor.fi